En **Instruction Manual**
De **Bauanleitung**
Fr **Manuel de montage**
日本語 **取扱説明書**

Sprint 2 Sport™

2.4GHz RADIO SYSTEM

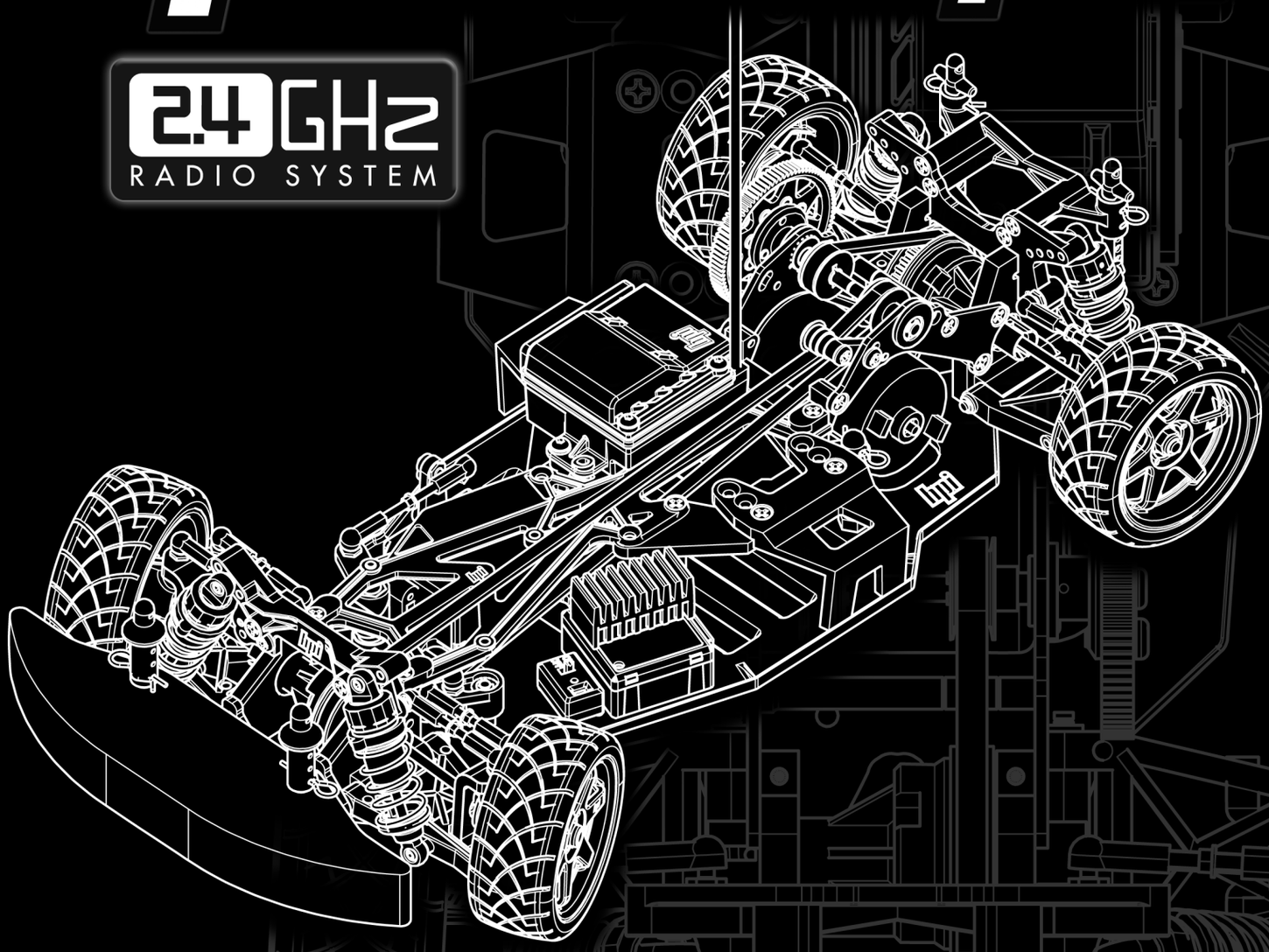

hpi racing

RTR SPRINT 2 SPORT (US) En De Fr Jp Vol.1 106147

En Thank you

- *Thank you for selecting this HPI RACING product ! This kit is designed to be fun to drive and uses top quality parts for durability and performance. The instruction manual you are reading was designed to be easy to follow yet thorough in its explanations. HPI Racing wants you to enjoy driving your new R/C kit. If you come across any problems or need some help getting through a step, give us a call and we will do our very best to help you. You can also contact us on the internet at www.HPIracing.com.*
- *This is a high performance R/C kit, and it requires regular maintenance for best performance. If you don't do regular maintenance the performance will suffer. HPI has all the necessary parts and accessories available to keep your car performing at its best.*
- ***The caution or attention symbols will warn you about steps that can be very dangerous. Please read and understand the instructions carefully before proceeding.***

Cautions / Warnhinweise / Précautions / 警告	*Failure to follow these instructions can damage your kit, and cause serious bodily injury or death.*
Attention / Achtung / Attention / 注意	*Failure to follow these instructions can cause injury to yourself or others. You might also cause property damage or damage your kit.*

Cautions / Warnhinweise / Précautions / 警告

Before Running	●*Please read manual (with parent, guardian or a responsible adult if necessary).*
While Operating	●*Please do not run on a public street, this could cause serious accidents, personal injuries and/or property damage.* ●*Please do not run near pedestrians or small children.* ●*Please do not run in small or confined areas.*
Before Operating	●*Make sure that all screws and nuts are properly tightened.* ●*Always use fresh batteries for your transmitter and receiver to avoid losing control of the model.* ●*Please confirm the neutral throttle trigger position.*
After Running	●*Turn OFF receiver first, then turn OFF transmitter. This will prevent the car from losing control.* ●*After running HPI RACING product, it is necessary to perform routine maintenance. Failure to do this can result in increased wear and damage to the engine and chassis.*
Battery safety	●*Please be careful when handling the battery. It will be hot after running. If the wire is frayed, a short circuit can cause a fire.*

De Danke

- *Vielen Dank, dass Sie sich für HPI RACING entschieden haben! Dieses Auto soll Spaß machen und verwendet nur hochwertige Materialien für beste Leistungen und Haltbarkeit. Die Anleitung, die Sie gerade lesen, ist einfach zu verstehen und dabei sehr ausführlich. HPI Racing will, dass Sie Erfolg und Spaß mit Ihrem neuen Modell haben! Falls es dennoch einmal zu Problemen kommen sollte, melden Sie sich bei uns. Wir werden alles in unserer Macht stehende tun, um zu helfen. Sie können uns auch gerne unter www.HPIracing.com kontaktieren.*
- *Dies ist ein hochleistungs RC-Auto und benötigt regelmäßige Wartung. Wenn Sie diese Wartungsarbeiten nicht durchführen wird die Leistung des Autos darunter leiden. Alle zur Wartung benötigten Teile sind bei HPI erhältlich.*
- ***Die Warnsymbole weisen Sie auf gefährliche Bauabschnitte hin. Bitte lesen und verstehen Sie die Anweisungen bevor Sie sie durchführen.***

Cautions / Warnhinweise / Précautions / 警告	*Wenn Sie diesen Anweisungen nicht folgen, können Sie oder Ihr Auto Schäden davontragen.*
Attention / Achtung / Attention / 注意	*Wenn Sie diesen Anweisungen nicht folgen, können Sie oder andere verletzt werden. Es kann auch sein, dass dabei Sachschaden an anderen Dingen oder ihrem Auto entsteht.*

Cautions / Warnhinweise / Précautions / 警告

Vor dem Fahren	●*Bitte lesen Sie die Anleitung (mit einem Erwachsenen)*
Während dem Fahren	●*Fahren Sie bitte nicht auf öffentlichen Straßen. Dies kann zu schweren Unfällen mit Personen- und/oder Sachschaden führen.* ●*Fahren Sie bitte nicht in der Nähe von Fußgängern und Kindern.* ●*Fahren Sie bitte nicht auf zu kleinen oder begrenzten Plätzen.*
Vor dem Fahren	●*Vergewissern Sie sich, dass alle Schrauben und Muttern korrekt sitzen.* ●*Verwenden Sie immer frische Batterien im Sender und Empfänger um nicht die Kontrolle über das Auto zu verlieren.* ●*Überprüfen Sie, ob der Gashebel in der Neutralposition steht.*
Nach dem Fahren	●*Schalten Sie den Empfänger aus, dann erst den Sender. Dies verhindert, dass das Auto außer Kontrolle gerät.* ●*Nach dem Fahren mit dem HPI RACING entschieden haben ist regelmäßige Wartung nötig. Dies nicht zu tun, kann den Verschleiß erhöhen oder den Motor beschädigen.*
Hinweise zum Fahrakku	●*Geben Sie im Umgang mit dem Fahrakku bitte Acht. Er ist nach dem Fahren sehr heiß. Falls die Kabel beschädigt sind, kann ein Kurzschluss ein Feuer auslösen.*

Fr Merci

- *Merci d'avoir choisi ce produit HPI Racing ! Ce kit a été conçu pour être amusant à conduire, et utilise des pièces de la plus haute qualité pour la longévité et les performances. Le manuel d'utilisation qui est entre vos mains a été conçu pour vous fournir des explications faciles à suivre mais complètes. HPI Racing espère que vous aurez plaisir à piloter votre nouveau kit radio-commandé. Si vous rencontrez des problèmes ou si vous avez besoin d'aide pour une étape, appelez-nous et nous ferons de notre mieux pour vous aider. Vous pouvez aussi nous contacter par Internet sur www.HPIracing.com.*
- *Ceci est un kit radio-commandé de hautes performances, et requiert un entretien régulier pour donner le meilleur de lui-même. Si vous n'effectuez pas un entretien régulier, les performances en souffriront. HPI a toutes les pièces et les accessoires nécessaires pour maintenir les performances de votre véhicule à leur meilleur niveau.*
- ***Les symboles attirant votre attention vous avertiront des étapes qui peuvent être très dangereuses. Veuillez lire soigneusement les instructions et bien les comprendre avant toute utilisation.***

***Cautions Warnhinweise Précautions* 警 告**	***En ne suivant pas ces instructions vous pourriez endommager votre kit, et provoquer de sérieux dégâts corporels ou même mortels.***
***Attention Achtung Attention* 注 意**	***En ne suivant pas ces instructions vous pourriez vous blesser vous-même ou blesser d'autres personnes. Vous pourriez également provoquer des dégâts matériels ou endommager votre kit.***

***Cautions Warnhinweise Précautions* 警 告**

Avant de faire courir le véhicule	●***Veuillez lire le manuel avec un parent ou un adulte responsable.***
Lors du fonctionnement	●***Ne faites pas fonctionner sur une voie publique, cela pourrait provoquer des accidents graves, des blessures corporelles et/ou des dommages aux biens.*** ●***Ne faites pas fonctionner à proximité de piétons ou d'enfants en bas âge.*** ●***Ne faites pas fonctionner dans des lieux petits ou fermés.***
Avant de mettre en marche	●***Veuillez vérifier que toutes les vis et tous les boulons sont correctement serrés.*** ●***Utilisez toujours des batteries nouvellement chargées pour l'émetteur et le récepteur afin d'éviter de perdre le contrôle du véhicule.*** ●***Vérifiez la position neutre de l'accélérateur.***
Après l'arrêt	●***Éteignez d'abord le récepteur, puis l'émetteur. Cela empêchera une éventuelle perte de contrôle du véhicule.*** ●***Après avoir fait rouler la produit HPI Racing, il est nécessaire d'effectuer un entretien de routine. Ne pas le faire résult erait en une usure plus importante et des dommages au moteur et au châssis.***
Sécurité de la batterie	●***Faites très attention lorsque vous manipulez la batterie. Elle sera très chaude après utilisation. Si un câble était dénudé, un court-circuit pourrait provoquer un incendie.***

日本語 はじめに

- この度は、HPI製品をお買い上げいただきまして、誠にありがとうございます。本製品は高品質の材料を使用し、ハイレベルな走行が出来るよう設計されています。また、本説明書は初心者の方でもスムーズに理解できるよう多くのイラスト、実寸表示を使用しておりますので、よくお読みいただいた上で楽しいラジコンライフをスタートさせてください。なお、HPIでは走らせる楽しみはもちろんのこと、組み立てる楽しみも知っていただきたいと願っております。
製品の事で不明な点がございましたらお気軽にお問い合わせください。製品をご使用になる前に必ず本取扱説明書をお読みください。
- 高性能なR/Cカーの性能を充分に発揮させるためには走行後のメンテナンスが必要です。 メンテナンスを行わないとR/Cカーが傷む原因となります。
HPIでは、メンテナンスや修理用にスペアパーツを用意してありますのでどうぞご利用ください。
- 本取扱説明書ではお客様への危害や損傷を未然に防止するために、危険の従う操作、お取扱いについて以下の記号で警告表示を行っています。
内容をよくご理解の上で本文をお読みください。

***Cautions Warnhinweise Précautions* 警 告**	この表示は誤った取り扱いをすると、貴方の生命や身体に重大な被害が発生する可能性が想定される内容を示しています。
***Attention Achtung Attention* 注 意**	この表示は誤った取り扱いをすると、貴方が障害を負う可能性、物的損害の発生が想定される内容を示しています。

***Cautions Warnhinweise Précautions* 警 告**

走らせる前に	●必ず本説明書をお読みください。保護者の方も必ず説明書をご覧ください。
走行上の注意	●道路での走行はお止めください。 ●歩行者や小さな子供のいる場所では走行させないでください。 ●狭い場所や屋内での走行させないでください。
走行前の点検	●各部のネジ、ナットに緩みがないかチェックします。 ●送信機、受信機の電池の容量をチェックします。電池の容量が少ないと、車をコントロールする事が出来なくなり危険です。早めの交換を心がけてください。 ●走行前に電波範囲の確認をしてください。 ●スロットルトリガーのニュートラル（スロットルトリガーに指を掛けない状態）を確認してください。
走行後の注意	●必ず受信機のスイッチをOFFにしてから、送信機のスイッチをOFFにしてください。 順番を間違えると車が暴走する恐れがあります。 ●走行後はR/Cカーのメンテナンス（点検、整備）を行ってください。メンテナンスを行わないとR/Cカーが本来の性能を発揮せず、トラブルが発生しやすくなります。
バッテリー取り扱いの注意	●バッテリーの取り扱いには十分注意してください。 コード、被服の破れからのショートによる発熱で、ヤケドや火災などの恐れがあります。

En Contents

Section	Contents	Page
1	Overview	6
2	Start Up Guide	7
2-1	Charging battery	7
2-2	Setup Before Starting	7
2-3	Radio Control Car Operating Procedures	11
3	Trouble Shooting	19
4	Maintenance	20
4-1	Chassis Maintenance	21
4-2	Wheel Maintenance	22
4-3	Pulley Set Maintenance	23
4-4	Front-dogbone And Wheel Axle Maintenance	24
4-5	Rear-dogbone & Wheel Axle Maintenance	25
4-6	Pinion Gear & Spur Gear Maintenance	26
4-7	Front Belt Replacement	27
4-8	Rear Belt Replacement	30
4-9	Radio Maintenance	32
5	Parts Reference	40
6	Suspension Setup	43
7	Exploded View	44
8	Parts List	46
9	Option Parts List	50

De Inhaltsverzeichnis

Abschnitt	Inhalt	Seite
1	Übersicht	6
2	Die ersten Schritte	7
2-1	Laden des Fahrakkus	7
2-2	Einstellungen vor dem Start	7
2-3	Umgang mit Ferngesteuerten Modellautos	11
3	Fehlerbehebung	19
4	Wartung	20
4-1	Wartung des Chassis	21
4-2	Wartung der Reifen	22
4-3	Wartung der Riemenräder	23
4-4	Wartung der vorderen Knochen und Radachsen	24
4-5	Warung der hinteren Knochen und Radachsen	25
4-6	Ritzel- und Hauptzahnradwartung	26
4-7	Wechsel Des Vorderen Riemen	27
4-8	Wechsel Des Hinteren Riemen	30
4-9	RC-Anlage	32
5	Übersicht aller Teile	40
6	Aufhängungs-Setup	43
7	Explosionszeichnung	44
8	Ersatzteilliste	47
9	Tuningteileliste	50

Fr Table des matières

Section	Table des matières	Page
1	Vue d'ensemble	6
2	Guide de démarrage	7
2-1	Chargement de la batterie	7
2-2	Réglages avant le démarrage	7
2-3	Procédures de fonctionnement du véhicule radio-commandé	11
3	Dépannage	19
4	Entretien	20
4-1	Entretien du châssis	21
4-2	Entretien des roues	22
4-3	Entretien du jeu de poulie	23
4-4	Entretien du cardan avant et de l'essieu de roue	24
4-5	Entretien du cardan arrière et de l'essieu de roue	25
4-6	Entretien du pignon et de la couronne	26
4-7	Remplacement de la courroie avant	27
4-8	Remplacement de la courroie arrière	30
4-9	Entretien de la radio	32
5	Référence des pièces	40
6	Réglage de la suspension	43
7	Pièces détachées	44
8	Liste des pièces	48
9	Liste des pièces optionnelles	50

日本語 目 次

セクション	目次	ページ
1	製品概要	6
2	スタートアップガイド	7
2-1	走行用バッテリーの充電	7
2-2	走らせる前の準備	7
2-3	ラジオコントロールカーの走らせ方	11
3	トラブルシューティング	19
4	メンテナンス	20
4-1	シャーシのメンテナンス	21
4-2	タイヤのメンテナンス	22
4-3	プーリーセットのメンテナンス	23
4-4	フロント ・ ドッグボーン、アクスルのメンテナンス	24
4-5	リヤ ・ ドッグボーン、アクスルのメンテナンス	25
4-6	ピニオンギア•スパーギアのメンテナンス	26
4-7	フロントベルトの交換	27
4-8	リアベルトの交換	30
4-9	プロポシステムのメンテナンス	32
5	パーツ図	40
6	サスペンションセットアップ	43
7	展開図	44
8	パーツリスト	49
9	オプションパーツリスト	50

Components Composants Komponenten セット内容

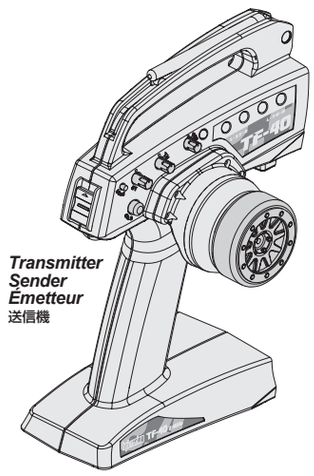

Transmitter
Sender
Émetteur
送信機

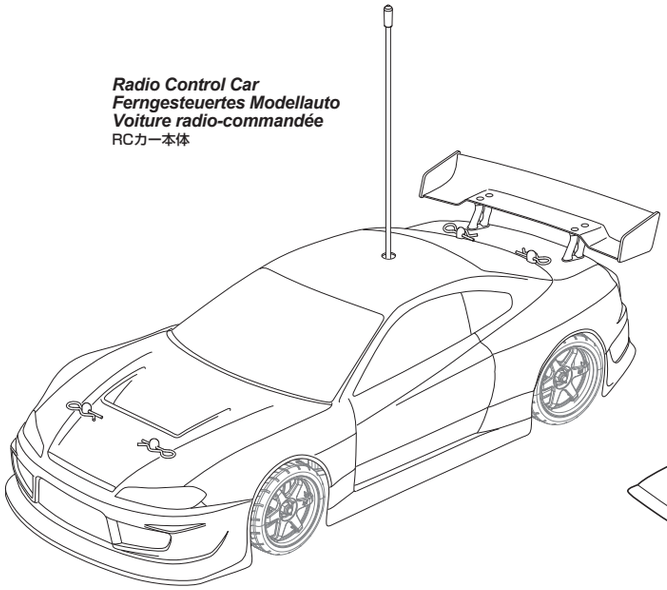

Radio Control Car
Ferngesteuertes Modellauto
Voiture radio-commandée
RCカー本体

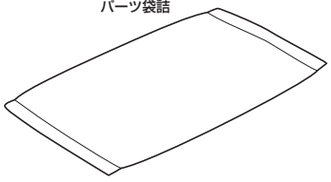

Parts Bag
Kleinteilebeutel
Sachet de pièces détachées
パーツ袋詰

Included Items Enthaltenes Werkzeug Éléments inclus キットに入っている工具

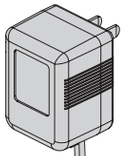

9058
OVERNIGHT CHARGER FOR 7.2V BATTERY (AC120V)
UEBERNACHT LADEGER. FUER 7.2 AKKUS (AC120V)
CHARGEUR LENT BATTERIE 7.2V (AC120V)
HPI 7.2Vバッテリー充電器

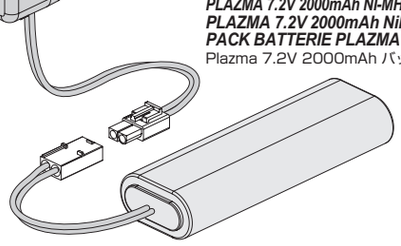

101929
PLAZMA 7.2V 2000mAh NI-MH BATTERY PACK
PLAZMA 7.2V 2000mAh NiMh AKKUPACK
PACK BATTERIE PLAZMA 7.2V 2000mAh
Plazma 7.2V 2000mAh バッテリー

Flux version only

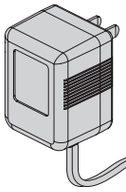

106643
OVERNIGHT CHARGER FOR 8.4V BATTERY (AC120V)
LADEGERAET FUER 8.4V AKKUS (UEBERNACHT/120V AC)
CHARGEUR NUIT POUR BATTERIE 8.4V (AC 120V)
HPI 8.4Vバッテリー充電器(AC120V)

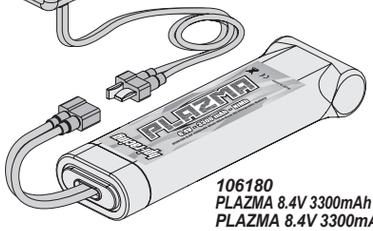

106180
PLAZMA 8.4V 3300mAh NI-MH BATTERY PACK
PLAZMA 8.4V 3300mAh NiMh AKKUPACK
PACK BATTERIE PLAZMA 8.4V 3300mAh Ni-MH
Plazma 8.4V Ni-MH 3300mAh バッテリー

Allen Wrench
Inbusschlüssel
Clé Allen
六角レンチ

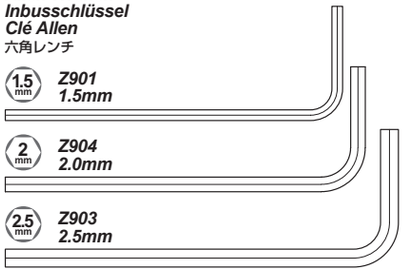

1.5mm *Z901* *1.5mm*
2mm *Z904* *2.0mm*
2.5mm *Z903* *2.5mm*

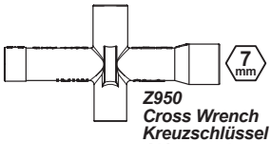

7mm
Z950
Cross Wrench
Kreuzschlüssel
Clé en croix
ミニクロスレンチ

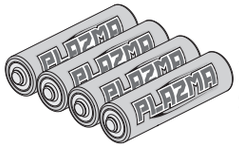

101939 (US/EU)
AA Alkaline Batteries (4pcs.)
AA Trockenbatterien (4 St.)
Piles alcalines AA (4 p.)
アルカリ単三型電池 4本

Equipment Needed Équipement Benötigtes Zubehör 別にお買い求めいただく物

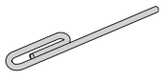

Thin object (such as a paperclip)
Dünner Draht (z.B. eine Büroklammer)
Objet mince (comme un trombone)
クリップなどの細長い棒

2-1 Charging Battery / Laden des Fahrakkus / Chargement de la batterie / 走行用バッテリーの充電

1 Charging The Drive Battery Laden des Fahrakkus Recharge de la batterie motrice 走行用バッテリーの充電

Cautions / Warnhinweise / Précautions / 警告

Do not use Nickel Cadmium battery charger for Nickel Metal Hydride batteries. If you do not use the special charger for Nickel Metal Hydride batteries, The batteries will be damaged.

Verwenden Sie kein Ladegerät, dass für Nickel Cadmium Akkus gedacht ist, um Nickel Metal Hydrid Akkus zu laden. Wenn Sie kein spezielles Ladegerät für Nickel Metal Hydrid Akkus verwenden, können diese beschädigt werden.

N'utilisez pas de chargeur pour batteries Cadmium-Nickel pour charger des batteries Nickel-Métal Hydride. Si vous n'utilisez pas un chargeur spécial pour des batteries Nickel-Métal Hydride, celles-ci seront endommagées.

Ni-MHバッテリーの充電にはNi-MHバッテリー対応の充電器を必ず使用してください。
Ni-MHバッテリーに対応しない充電器を使用した場合、バッテリーの破損などの事故の起こる恐れがありますので注意してください。

Cautions / Warnhinweise / Précautions / 警告

Charge time 6 hours. Overcharging can cause damage or explosion.

Ladedauer: 6 Stunden. Überladung kann zu Beschädigungen oder Explosion führen.

Temps de charge : 6 heures. Une surcharge pourrait provoquer des dommages ou une explosion.

充電時間は6時間です。
破裂する恐れがありますのでそれ以上しないでください。

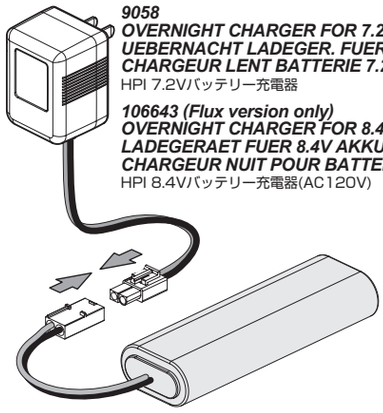

9058
OVERNIGHT CHARGER FOR 7.2V BATTERY (AC120V)
UEBERNACHT LADEGER. FUER 7.2 AKKUS (AC120V)
CHARGEUR LENT BATTERIE 7.2V (AC120V)
HPI 7.2Vバッテリー充電器

106643 (Flux version only)
OVERNIGHT CHARGER FOR 8.4V BATTERY (AC120V)
LADEGERAET FUER 8.4V AKKUS (UEBERNACHT/120V AC)
CHARGEUR NUIT POUR BATTERIE 8.4V (AC 120V)
HPI 8.4Vバッテリー充電器(AC120V)

101929
PLAZMA 7.2V 2000mAh NI-MH BATTERY PACK
PLAZMA 7.2V 2000mAh NiMh AKKUPACK
PACK BATTERIE PLAZMA 7.2V 2000mAh
Plazma 7.2V 2000mAh バッテリー

106180 (Flux version only)
PLAZMA 8.4V 3300mAh NI-MH BATTERY PACK
PLAZMA 8.4V 3300mAh NiMh AKKUPACK
PACK BATTERIE PLAZMA 8.4V 3300mAh Ni-MH
Plazma 8.4V Ni-MH 3300mAh バッテリー

2-2 Setup Before Starting / Einstellungen vor dem Start / Réglages avant le démarrage / 走らせる前の準備

1 Transmitter Battery Installation Einlegen der Senderbatterien Mise en place des piles de l'émetteur 送信機用バッテリーの入れ方

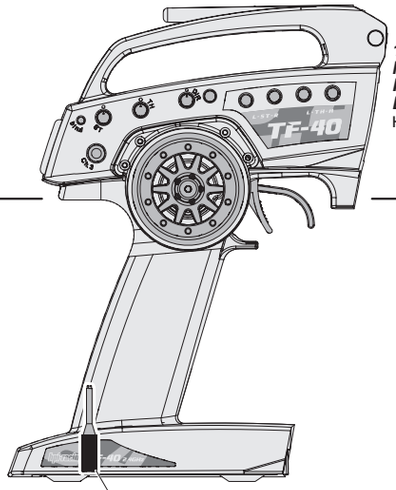

105381
HPI TF-40 2.4GHz TRANSMITTER (2ch)
HPI TF-40 2.4GHz SENDER (2CH)
Émetteur HPI TF-40 2.4GHz (2v.)
HPI TF-40 2.4GHz送信機 (2ch)

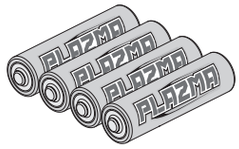

101939 (US/EU)
AA Alkaline Batteries
AA Trockenbatterien
Piles alcalines AA
アルカリ単三型電池

Open battery cover at the bottom of transmitter. Install batteries. Follow the direction of batteries designated in the inside of battery box.

Öffnen Sie das Batteriefach an der Unterseite des Senders. Legen Sie die Batterien ein. Achten Sie auf die Anweisungen im Innern des Batteriefachs.

Ouvrez le couvercle du compartiment des piles au bas de l'émetteur. Installez les piles. Suivez le sens des piles représenté à l'intérieur du casier.

送信機の底面の電池カバーをはずします。
電池ボックスに描かれた電池の向きにあわせて電池を入れ、電池カバーを閉めます。

Note Direction.
Richtung beachten
Notez bien la direction.
向きに注意します。

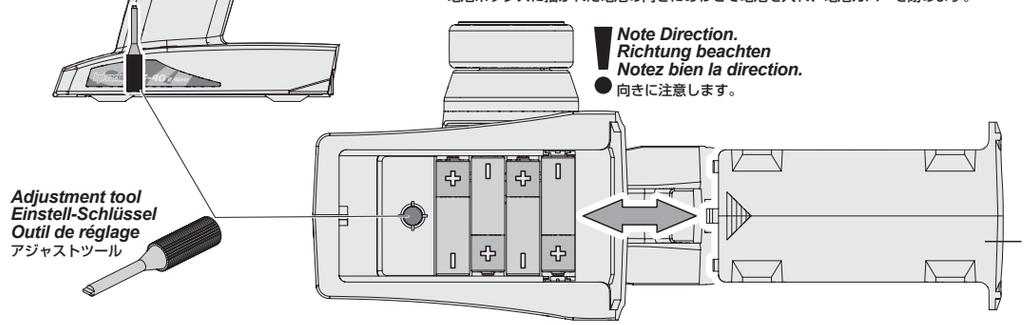

Adjustment tool
Einstell-Schlüssel
Outil de réglage
アジャストツール

Battery Cover
Battriefachdeckel
Couvercle de la batterie
電池カバー

2 Transmitter Preparation　Vorbereitung des Senders　Préparation de l'émetteur　送信機の準備

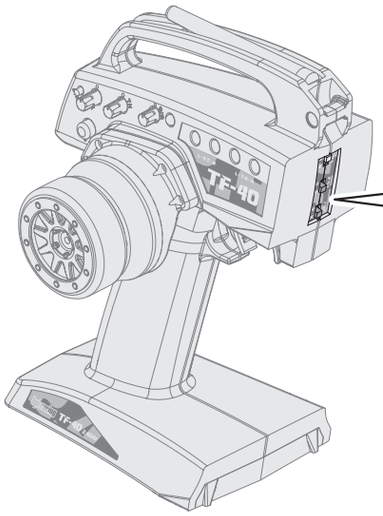

1 **Reverse Switch**
Servowegschalter
Commutateur d'inversion
リバーススイッチ

Switch factory setting.
Standard Einstellungen
Réglages d'usine du servo
スイッチの位置を確認します。

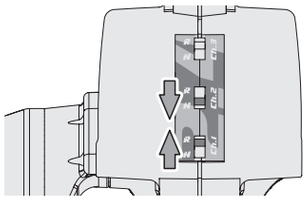

2 **Mode Switch**
Modus-Schalter
Commutateur de mode
モードスイッチ

Switch factory setting.
Standard Einstellungen
Réglages d'usine du servo
スイッチの位置を確認します。

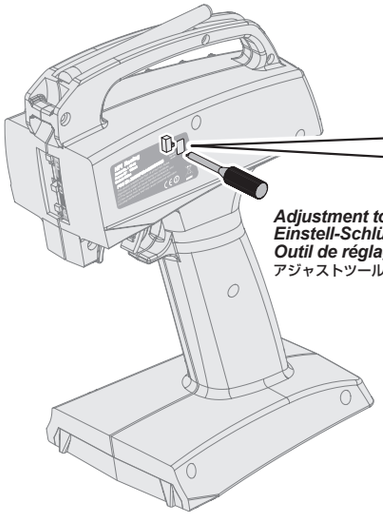

Adjustment tool
Einstell-Schlüssel
Outil de réglage
アジャストツール

When in France, switch France mode
Stellen Sie den Modus-Schalter in Frankreich um.
Lorsque vous êtes en France, passez en mode France
フランス国内で使用する場合

Switch factory setting.
Standard Einstellungen
Réglages d'usine du servo
スイッチの位置を確認します。

Attention
Achtung
Attention
注 意

P.32

Switching modes clears binding and fail safe.
Das Umstellen des Modus löscht die Binding- und Fail-Safe-Einstellungen.
Commuter les modes efface les associations et les réglages de sécurité intégrée.
バインドとフェールセーフ機能がクリアにされますので必ず30ページを参考に再設定してください。

3 Preparing The Chassis　Vorbereitung des Chassis　Préparation du châssis　シャーシの準備

Removing the Body
Demontage der Karosserie
Retrait de la carrosserie
ボディを取り外します。

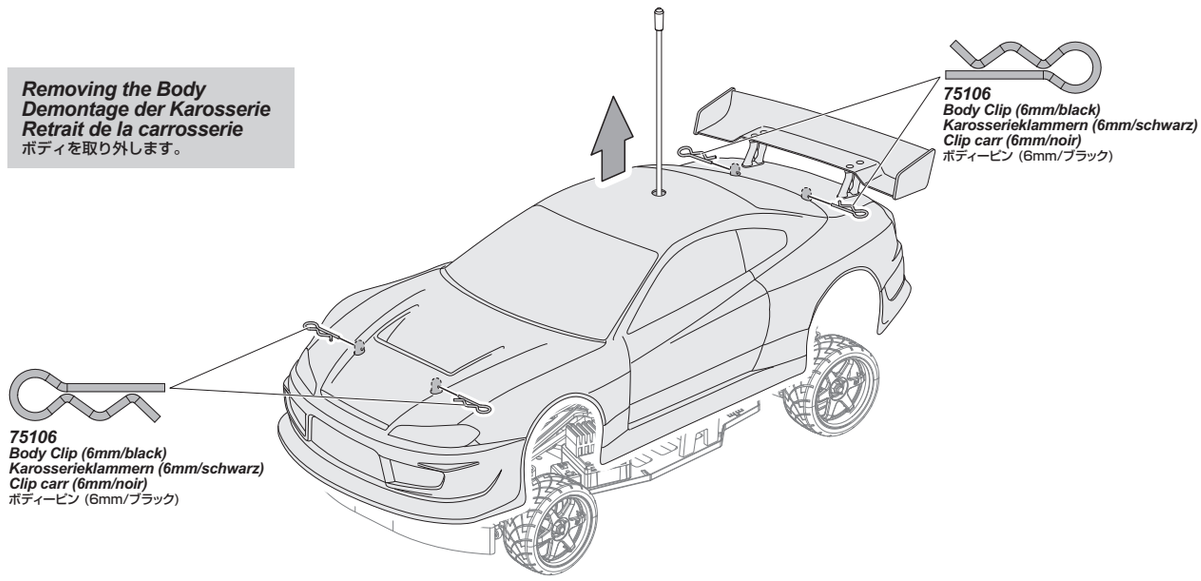

75106
Body Clip (6mm/black)
Karosserieklammern (6mm/schwarz)
Clip carr (6mm/noir)
ボディーピン（6mm/ブラック）

75106
Body Clip (6mm/black)
Karosserieklammern (6mm/schwarz)
Clip carr (6mm/noir)
ボディーピン（6mm/ブラック）

4 Battery installation Einbau des Fahrakkus Mise en place de la batterie バッテリーの搭載

Adjustable battery mounts
Einstellbare Akkuhalterung
Supports de batterie réglables
7セルタイプバッテリーの搭載位置

P.10
Reference Section
Abschnitt
Section de référence
参照セクション

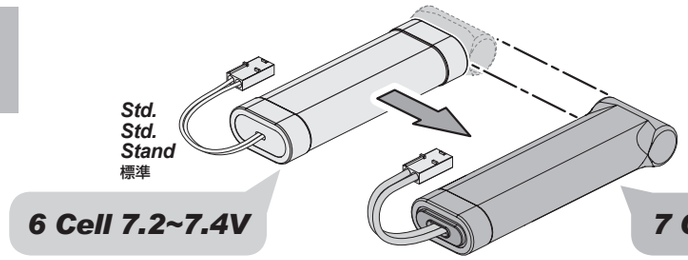

To use a 7 cell 8.4V battery you it will require you to extend the battery mounts out to accomidate the larger battery.
Um einen 8.4V Akku mit 7 Zellen zu verwenden, muss die Akkuhalterung verbreitert werden um den größeren Akku aufzunehmen.
Pour utiliser une batterie de 8.4V à 7 éléments, vous devrez allonger le support de manière à ce qu'il s'adapte à la batterie la plus grande.
バッテリーホルダーの位置を変える事で、標準の6セルから別売の7セルタイプバッテリーを搭載する事が可能になります。

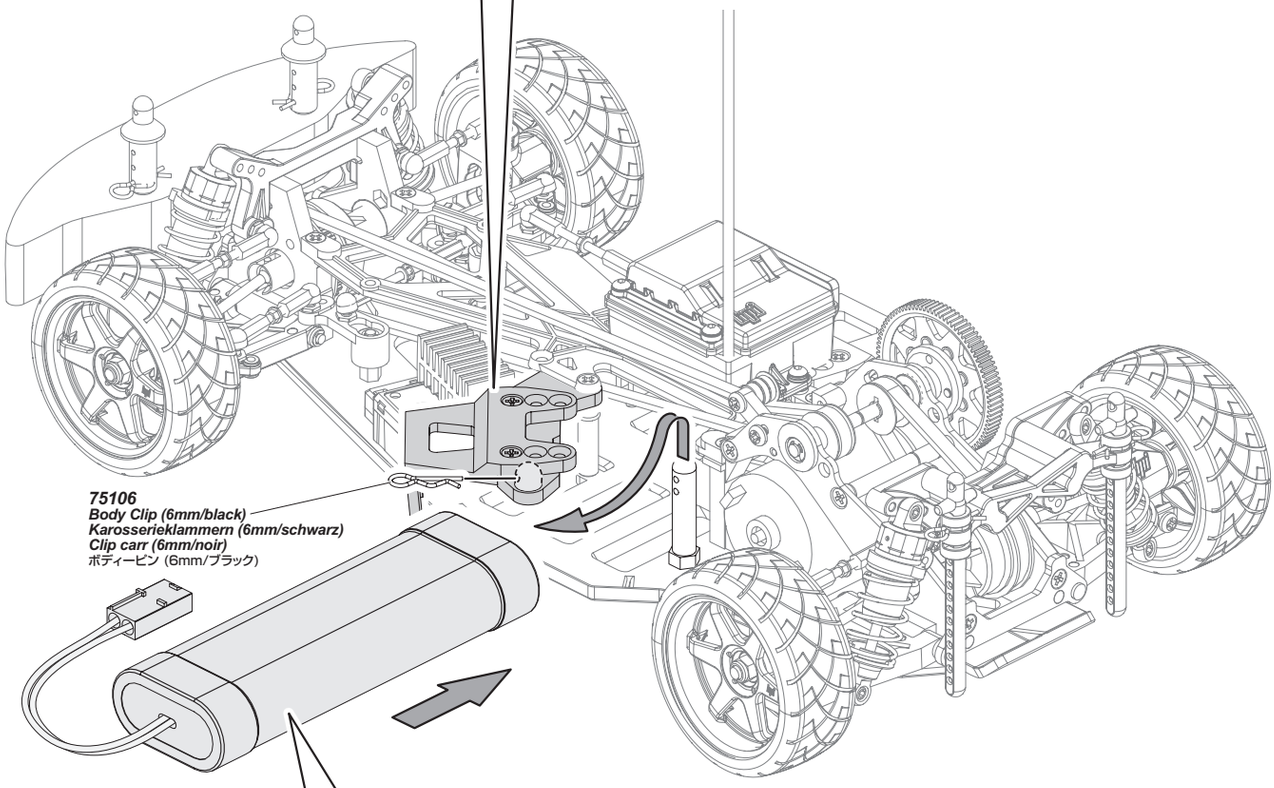

Caution
Warnhinweise
Précautions
警 告

The speed control has 3 types of battery modes to choose from depending on which type of battery you use (NiMH, LiPo, and LiFe). Setup for the proper battery is needed. If do not setup your speed control correctly, your battery may explode, swell, smoke, or become useless.

Der Regler besitzt 3 Akkumodi, die Sie, nach den von Ihnen eingesetzten Akkus, auswählen können (NiMh, LiPo und LiFe). Der Akkutyp muss korrekt eingestellt werden. Wenn Sie dies nicht tun, kann Ihr Akku explodieren, sich aufblähen, rauchen oder unbrauchbar werden.

Le contrôleur de vitesse possède 3 types de modes de batterie à choisir en fonction du type de batterie que vous utilisez (Ni-MH, LiPo ou LiFe). Un réglage est nécessaire en fonction du type adéquat de batterie. Si vous ne réglez pas correctement votre contrôleur de vitesse, votre batterie pourrait exploser, gonfler, fumer ou devenir inutilisable.

Ni-MHモードでLiPo、LiFe バッテリーを使用した場合は過放電によりバッテリー破損、火災などの恐れがあります。
使用するバッテリーに合わせてモード設定してください。 適切な最低電圧設定によりバッテリーを保護します。

P.37
Reference Section
Abschnitt
Section de référence
参照セクション

Choose Battery Mode Auswählen des Akkumodus Choisissez le mode de la batterie バッテリーの選択

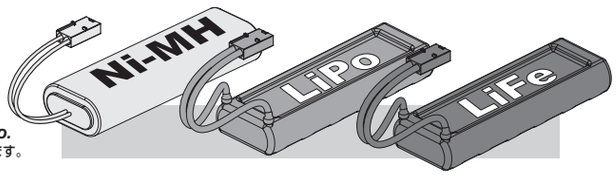

Factory setting is LiPo.
Werkseinstellung ist LiPo.
Le réglage d'usine est LiPo.
● 工場出荷時はLiPoの設定になっています。

To use a 7 cell 8.4V battery you it will require you to extend the battery mounts out to accomidate the larger battery.
Um einen 8.4V Akku mit 7 Zellen zu verwenden, muss die Akkuhalterung verbreitert werden um den größeren Akku aufzunehmen.
Pour utiliser une batterie de 8.4V à 7 éléments, vous devrez allonger le support de manière à ce qu'il s'adapte à la batterie la plus grande.
バッテリーホルダーの位置を変える事で、標準の6セルから別売の7セルタイプバッテリーを搭載する事が可能になります。

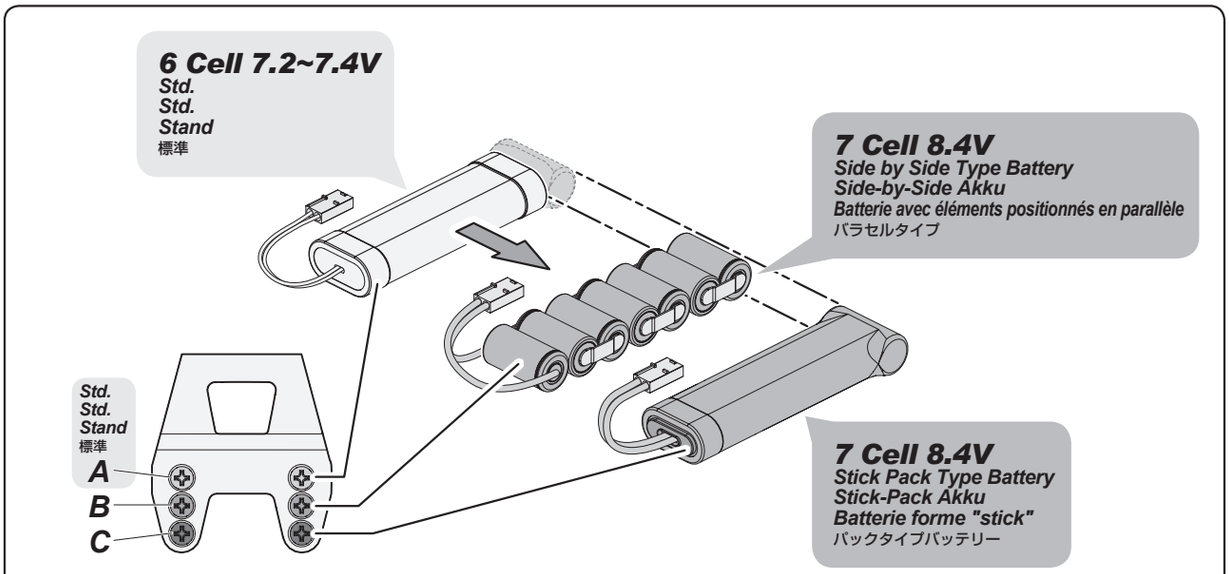

To use a 7 cell side by side battery the strap needs to be mounted using the B holes of both mounts.
To use the 7 cell stick pack the battery strap needs to be mounted using the C holes of both mounts.

Um einen 7-Zellen Side-by-Side Akku zu verwenden, müssen die Akkuhalter auf beiden Seiten im Loch B angeschraubt sein.
Um einen 7-Zellen Stick-Pack Akku zu verwenden, müssen die Akkuhalter auf beiden Seiten im Loch C angeschraubt sein.

Pour utiliser une batterie forme "rangée" à 7 éléments, la sangle doit être montée dans les trous B des deux supports.
Pour utiliser une batterie forme "stick" à 7 éléments, la sangle doit être montée dans les trous C des deux supports.

7セル バラセルタイプバッテリーを搭載する時はバッテリーホルダーのBの穴を、 7セル バックタイプバッテリーの場合はバッテリーホルダーのCの穴を使用してください。

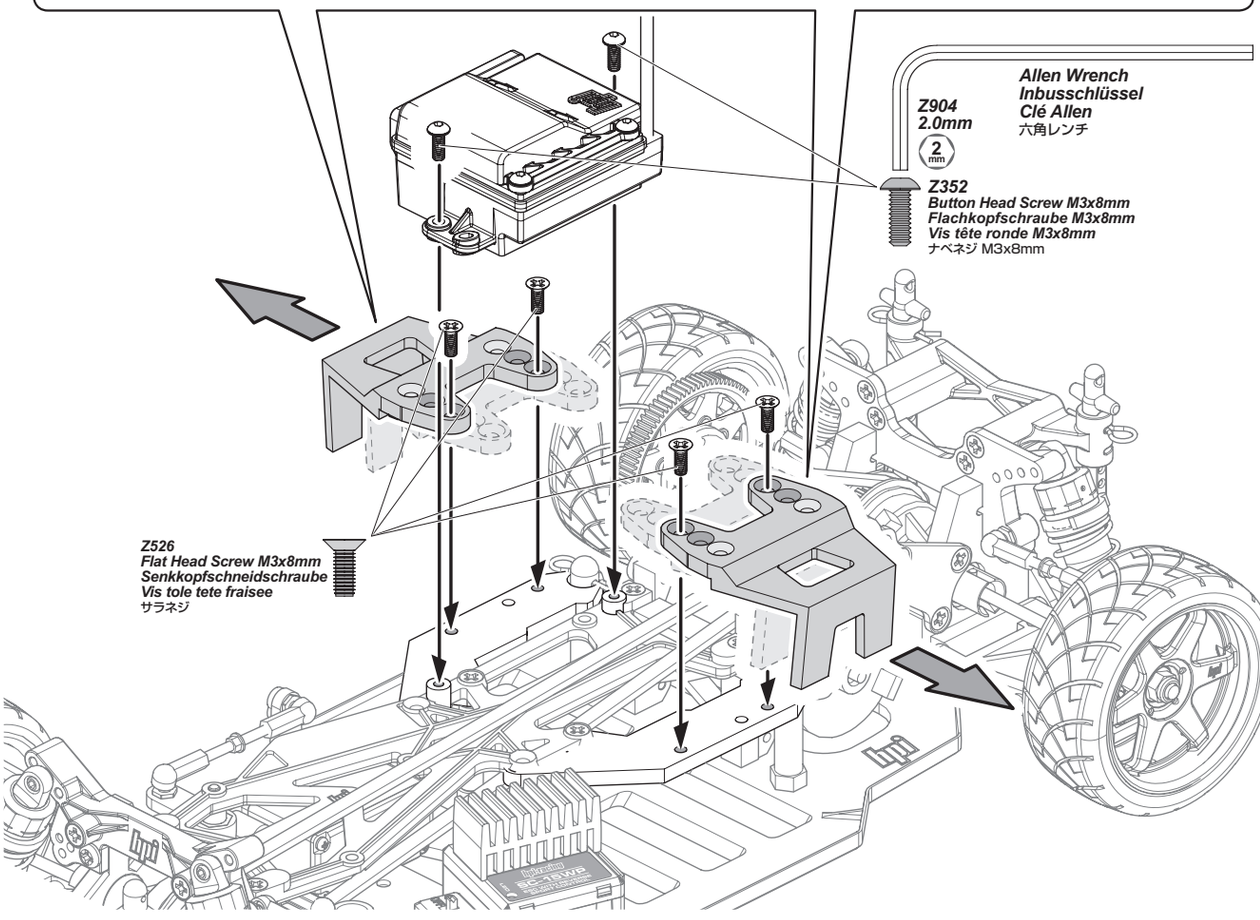

2-3 Radio Control Car Operating Procedures / Umgang mit Ferngesteuerten Modellautos / Procédures de fonctionnement du véhicule radio-commandé / ラジオコントロールカーの走らせ方

1 Extend the antenna Ziehen Sie die Antenne aus. Déployez l'antenne アンテナを伸ばします。

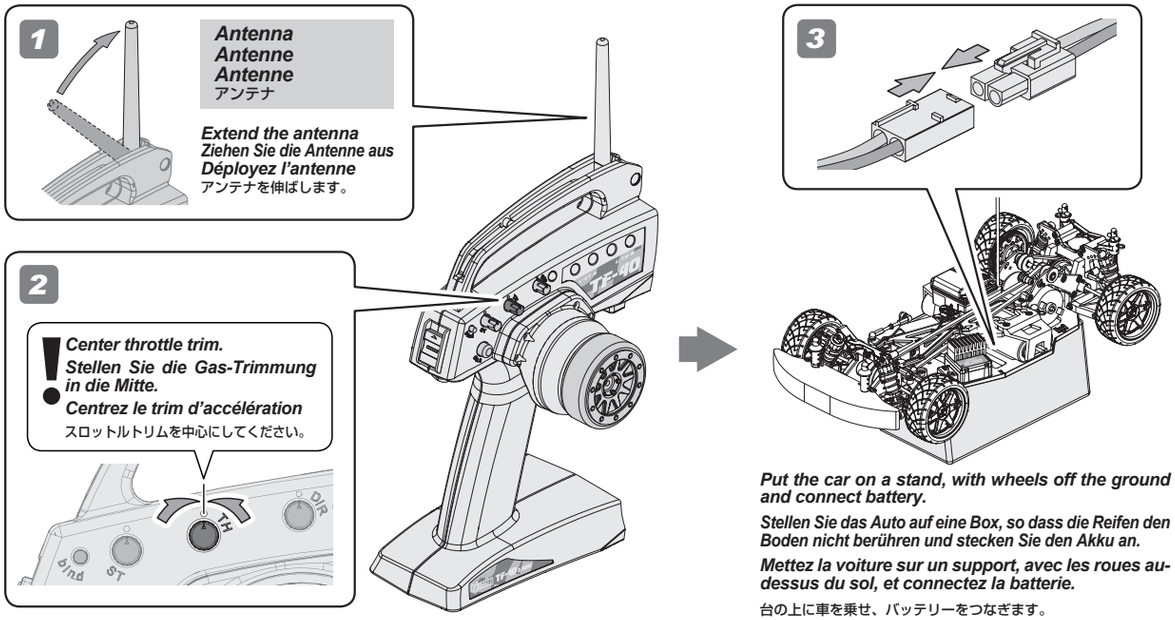

Put the car on a stand, with wheels off the ground and connect battery.

Stellen Sie das Auto auf eine Box, so dass die Reifen den Boden nicht berühren und stecken Sie den Akku an.

Mettez la voiture sur un support, avec les roues au-dessus du sol, et connectez la batterie.

台の上に車を乗せ、バッテリーをつなぎます。

2 Turn on Transmitter Sender Einschalten Allumez l'émetteur 送信機のスイッチをONにします。

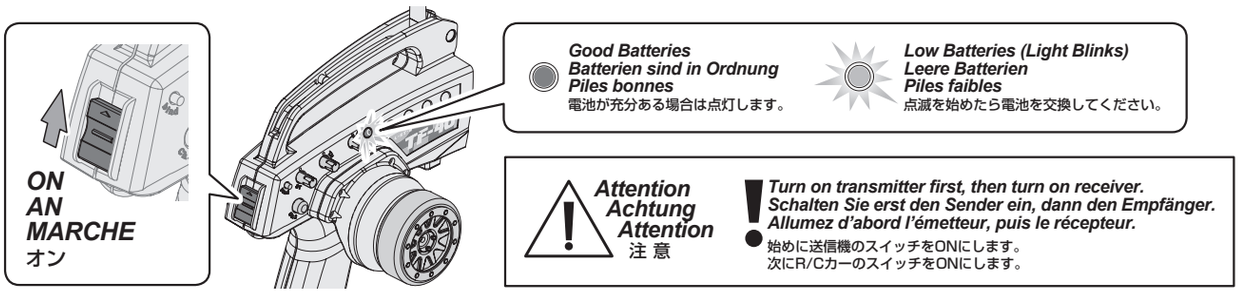

Good Batteries
Batterien sind in Ordnung
Piles bonnes
電池が充分ある場合は点灯します。

Low Batteries (Light Blinks)
Leere Batterien
Piles faibles
点滅を始めたら電池を交換してください。

Attention
Achtung
Attention
注 意

Turn on transmitter first, then turn on receiver.
Schalten Sie erst den Sender ein, dann den Empfänger.
Allumez d'abord l'émetteur, puis le récepteur.
始めに送信機のスイッチをONにします。
次にR/Cカーのスイッチをonにします。

3 Turn on ESC Regler einschalten Mettez en marche le contrôleur de vitesse スピードコントローラーのスイッチをONにします。

Turn on the speed control.
If you hear a tone signal, the automatic set-up of the speed control has been completed. Do not operate the throttle trigger on the transmitter yet to prevent malfunction caused by incomplete set-up.

Schalten Sie den Regler ein.
Wenn Sie einen Signalton hören, ist das automatische Setup des Reglers beendet. Bewegen Sie vorher nicht den Gashebel am Sender um eine Fehlprogrammierung zu vermeiden.

Mettez le contrôleur de vitesse en marche.
Si vous entendez le signal sonore, la mise en route automatique du contrôle de vitesse est activée. Ne faites pas encore fonctionner la gâchette d'accélération de l'émetteur, cela pourrait provoquer un mauvais fonctionnement dû à un réglage incomplet.

スピードコントローラーのスイッチをONにします。
ビープ音がして正常にスピードコントローラーのオートセットアップが完了したことを確認します。
この間、送信機のスロットルトリガーは一切操作しないでください。 スロットルトリガーを操作してしまうと、正常にオートセットアップが完了せずに誤動作の原因となります。

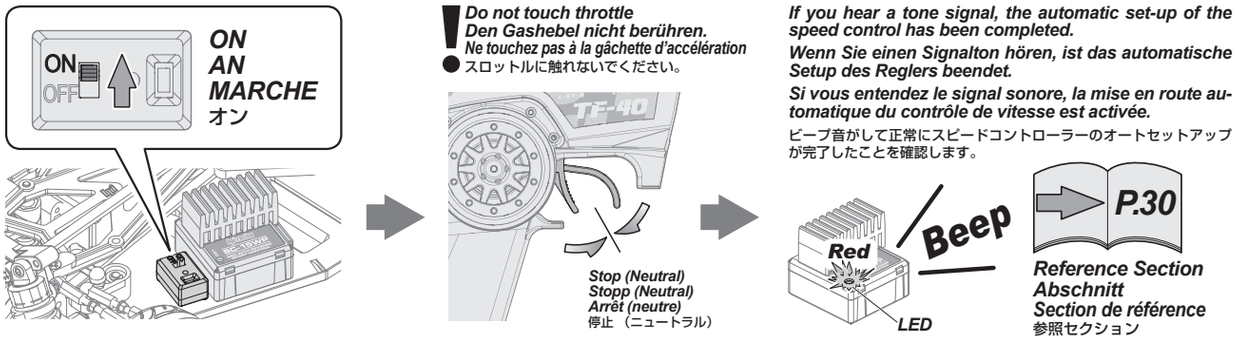

4 Checking radio range　Überprüfen der Reichweite der RC-Anlage　Vérification de la portée du système radio　操作可能範囲の確認

To properly check the range, have a friend hold the truck and walk to the farthest distance that you plan to operate your model. Operate the controls to make sure the model responds correctly. Do not operate the model if there is any problem with the radio system. If you switch on the R/C car first before the transmitter, you may lose control of the R/C car.

Um dies korrekt durchzuführen, geben Sie das Auto einem Freund, der damit so weit geht, wie Sie fahren möchten. Überprüfen Sie dabei die korrekte Funktion der RC-Anlage. Fahren Sie nicht, wenn es bei diesem Test zu Problemen kommt. Fall Sie erst das Auto anschalten und dann den Sender, kann es sein, dass Sie die Kontrolle über das Auto verlieren.

Pour correctement vérifier la portée, faites tenir le véhicule par un ami, et éloignez-vous jusqu'à la distance la plus lointaine à laquelle vous envisagez de faire fonctionner votre modèle réduit. Faites fonctionner les commandes et vérifiez que le véhicule répond correctement. Ne faites pas fonctionner le véhicule s'il y a un quelconque problème avec le système radio. Si vous mettiez en route le véhicule avant l'émetteur, vous pourriez perdre le contrôle de votre véhicule radio-commandé.

電波範囲の確認は、実際の走行予定距離まで離れ、友人などと一緒にプロポに正しく反応するか確かめてください。
プロポに正しく反応しない場合は走行しないでください。
スイッチを入れる順番を間違えるとR/Cカーが暴走しますので注意してください。

Check Max. Range
Überprüfen Sie die Reichweite
Vérifiez la portée maximale
電波範囲確認

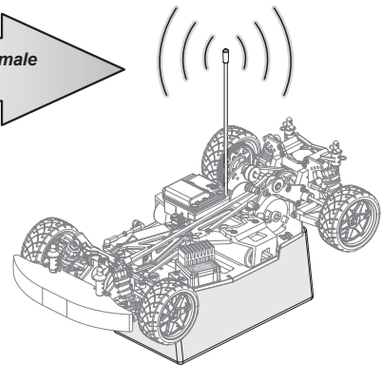

4-9 Page 32
Reference Section
Abschnitt
Section de référence
参照セクション

Caution
Warnhinweise
Précautions
警 告

2.4GHz radio frequency only functions by line of sight, if you drive behind a solid object or around a corner and lose sight of the vehicle you may lose control of the RC car.

Die 2.4GHz-Technik funktioniert nur im Sichtfeld. Wenn Sie hinter ein festes Objekt oder hinter eine Mauer fahren und den Sichtkontakt verlieren, kann es sein, dass Sie die Kontrolle über Ihr Modellauto verlieren.

La fréquence radio de 2,4 GHz ne fonctionne qu'à vue, si vous envoyez le véhicule derrière un objet solide ou qu'il prend un virage et que vous le perdiez de vue, vous pouvez en perdre le contrôle.

2.4GHz電波は直進性があり障害物によって遮断されやすい性質があります。 送信機とRCカーの間に障害物がないように注意してください。

5 Steering Trim Setup　Einstellen der Lenkungstrimmung　Réglage du trim de direction　ステアリングトリムの調整

Steering Trim
Lenkungstrimmung
Trim de direction
ステアリングトリム

P.36

Turn steering trim to set tires in completely centered position.

Stellen Sie die Trimmung so ein, dass die Räder geradeaus zeigen.

Tournez le trim de direction de façon à ce que les pneus soient dans une position complètement centrée.

タイヤがまっすぐになるようにステアリングトリムを左右にまわして調整します。

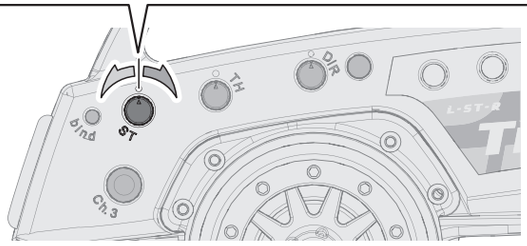

Front
Vorne
Avant
フロント

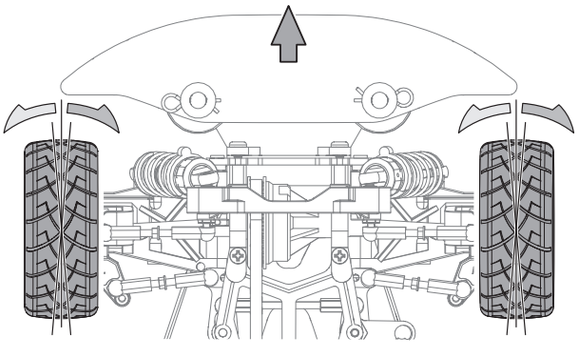

You can skip to page 16 if this is not your first time running the vehicle.

Sie können zu Seite 16 weitergehen, wenn es nicht das erste Mal ist, dass Sie mit diesem Auto fahren.

Vous pouvez aller directement à la page 16 si ce n'est pas la première fois que vous utilisez le véhicule.

2回目以降の走行のは16ページにお進みください。

Page 16

6 Checking Fail Safe Operation Überprüfen der Fail-Safe Einheit Vérification du fonctionnement de la sécurité intégrée フェイルセーフの動作確認

This car has a built-in fail safe system. If the radio glitches, because of interference or the car goes out of range, the servo will apply the brakes to protect your car. The fail safe system has been setup at the factory, but you should become familiar with the function of the fail safe and check the operation before running.

Dieses Auto ist von Werk aus mit einer Fail-Safe Einheit ausgestattet. Falls es zu Empfangsproblemen kommt, weil Funkstörungen auftreten oder das Auto die Reichweite des Senders verläßt, wird das Auto automatisch bremsen. Die Fail-Safe Einheit ist von Werk aus eingestellt. Sie sollten allerdings lernen, wie man diese einstellt und sie vor jeder Fahrt überprüfen.

Ce véhicule possède un système de sécurité intégré. Si la radio tombe en panne, du fait des interférences ou qu'elle se trouve hors de portée, le servo actionnera les freins pour protéger votre véhicule. Le système de sécurité intégré a été réglé en usine, mais vous devez vous familiariser avec son fonctionnement et vérifier qu'il marche correctement avant utilisation.

本製品のR/Cシステムには R/Cカーの暴走を防ぐために、 フェイルセーフ機能が スロット側に内臓されています。
R/Cカーが走行中に電波混信や電波が到達しない時にR/Cカーの暴走を防ぐ機能です。
フェイルセーフシステムは工場出荷時に設定がされていますが、安全と機能理解のため走行前に動作確認を行います。

Situations when the fail safe will operate.
Situationen in denen die Fail-Safe Einheit eingreift
Situations dans lesquelles la sécurité se déclenchera.
フェイルセーフが動作する状況

When transmitter radio signal is cut off.
Wenn das Signal vom Sender nicht richtig ankommt.
Lorsque le signal radio de l'émetteur est coupé.
送信機の電波が受信機に到達しなくなった場合。

When fail safe is operating, the red LED will continuously flash.
Wenn das Fail-Safe aktiv ist, blinkt die rote LED durchgängig.
Lorsque la sécurité est déclenchée, la LED rouge clignote continuellement.
フェイルセーフ作動時には受信機のLEDが点滅します。

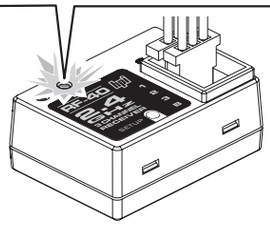

105383
HPI RF-40
Receiver
Empfänger
Récepteur
受信機

Attention
Achtung
Attention
注 意

The fail safe can not completely protect your car.
Die Fail-Safe Einheit kann ihr Auto nicht zu 100% schützen.
La sécurité intégrée ne peut pas complètement protéger votre véhicule.
フェイルセーフは電波障害、R/Cカーの暴走を完全に防ぐものではありません

1

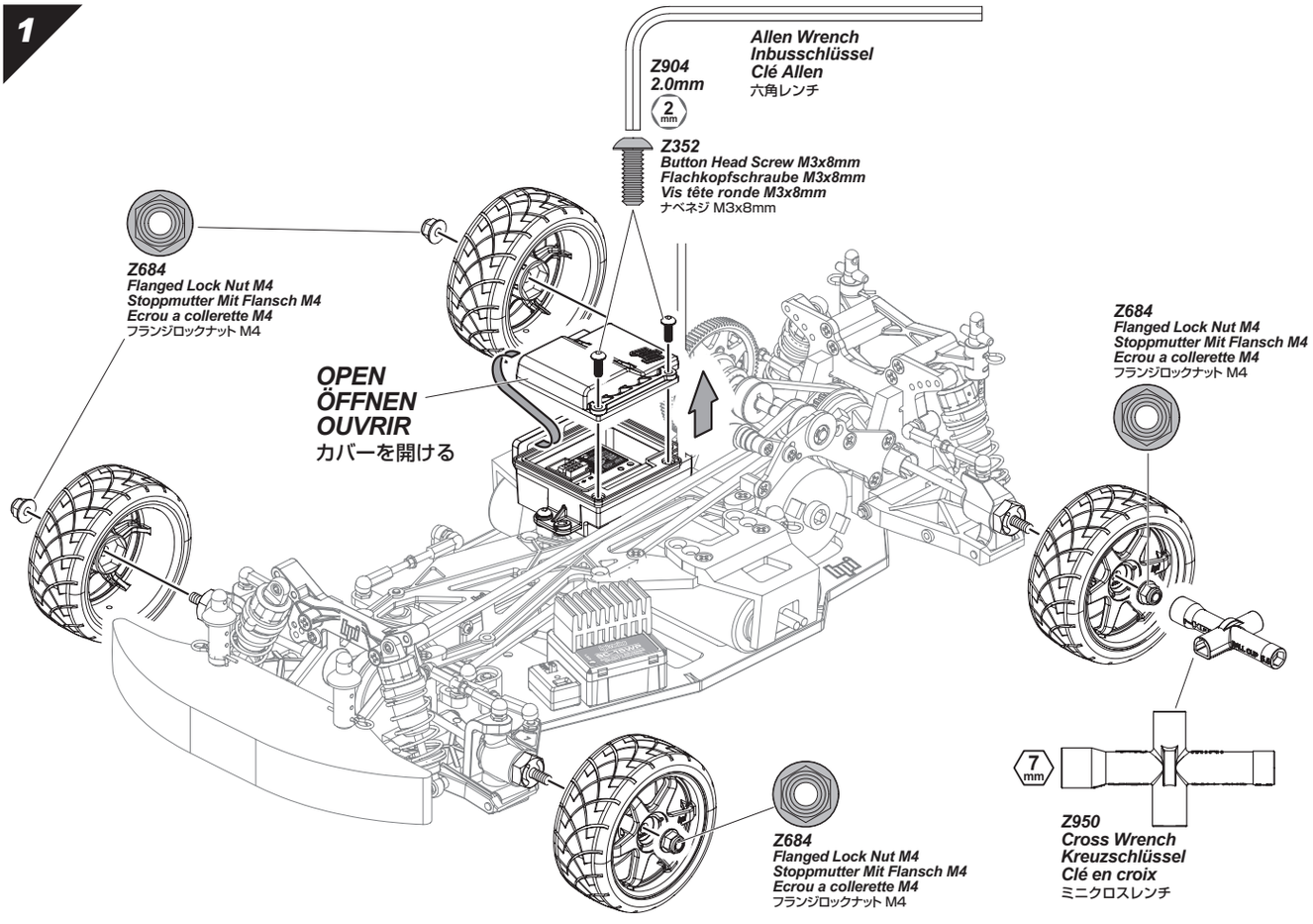

2

1

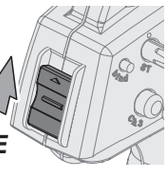

ON
AN
MARCHE
オン

Turn on transmitter.
Schalten Sie den Sender an.
Mettez l'émetteur en marche.
送信機のスイッチをONにします。

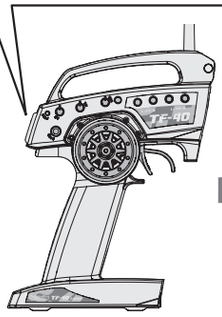

2

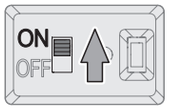

ON
AN
MARCHE
オン

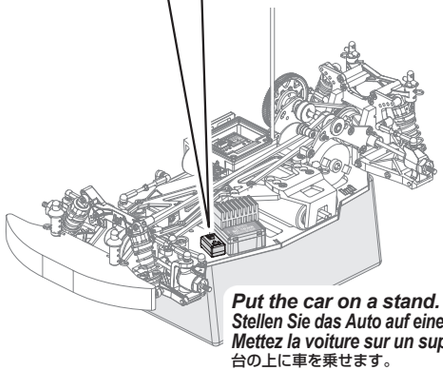

Put the car on a stand.
Stellen Sie das Auto auf eine Box.
Mettez la voiture sur un support.
台の上に車を乗せます。

3

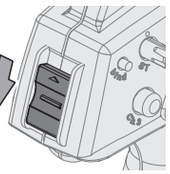

OFF
AUS
ARRÊT
オフ

Turn off transmitter.
Schalten sie den Sender aus.
Éteignez l'émetteur.
その後、送信機のスイッチだけをOFFにします。

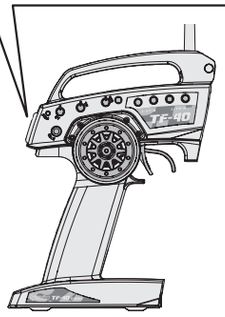

4

LED light will flash and vehicle will not move.This means that the fail safe is working properly.
Die LED blinkt und das Auto bewegt sich nicht. Dies bedeutet, dass das Fail-Safe korrekt arbeitet.
La LED clignote et le véhicule ne bouge pas. Cela signifie que la sécurité fonctionne correctement.
このとき受信機のLEDが点滅し何も起きない状態になります。
この状態がフェイルセーフシステムの機能した状態になります。

When fail safe is operating, the red LED will continuously flash.
Wenn das Fail-Safe aktiv ist, blinkt die rote LED durchgängig.
Lorsque la sécurité est déclenchée, la LED rouge clignote continuellement.
フェイルセーフ作動時には受信機のLEDが点滅します。

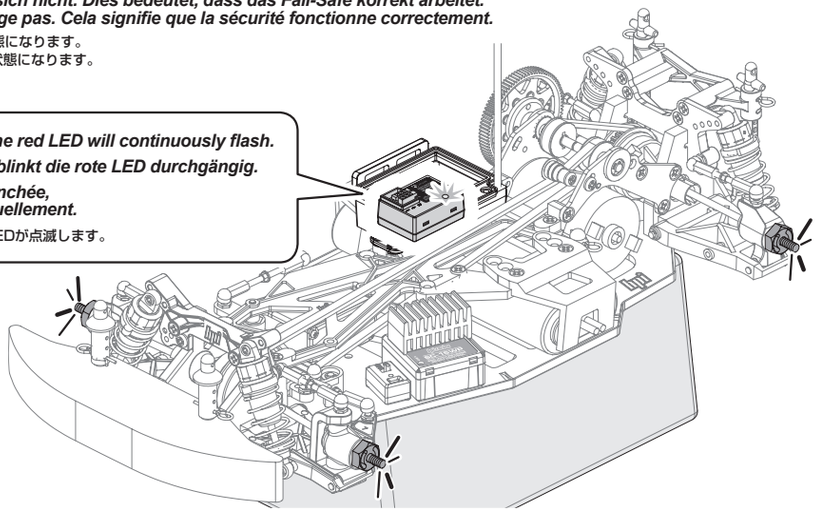

Cautions
Warnhinweise
Précautions
警 告

Reference Section
Abschnitt
Section de référence
参照セクション

If the red LED is flashing, but the throttle servo is not closing the throttle or applying the brake, refer to the page 35 and perform the fail-safe setup procedure .

Wenn die rote LED leuchtet, das Gas-Servo den Vergaser aber nicht schließt und bremst, schauen Sie bitte auf Seite 35und führen Sie den Fail-Safe Einstellvorgang durch.

Si la LED rouge s'allume, mais que le servo d'accélérateur n'arrête pas d'accélérer ou n'actionne pas le frein, reportez-vous à la page 35 et effectuez la procédure de réglage de sécurité.

上記のような状態にならない場合は35ページを参考にフェイルセーフの再設定を行います。

5

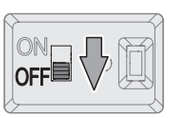

OFF
AUS
ARRÊT
オフ

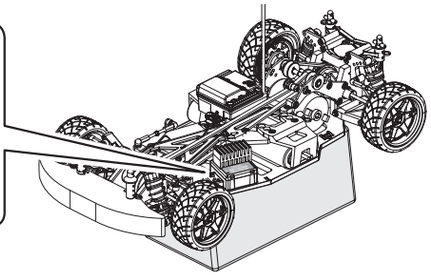

3

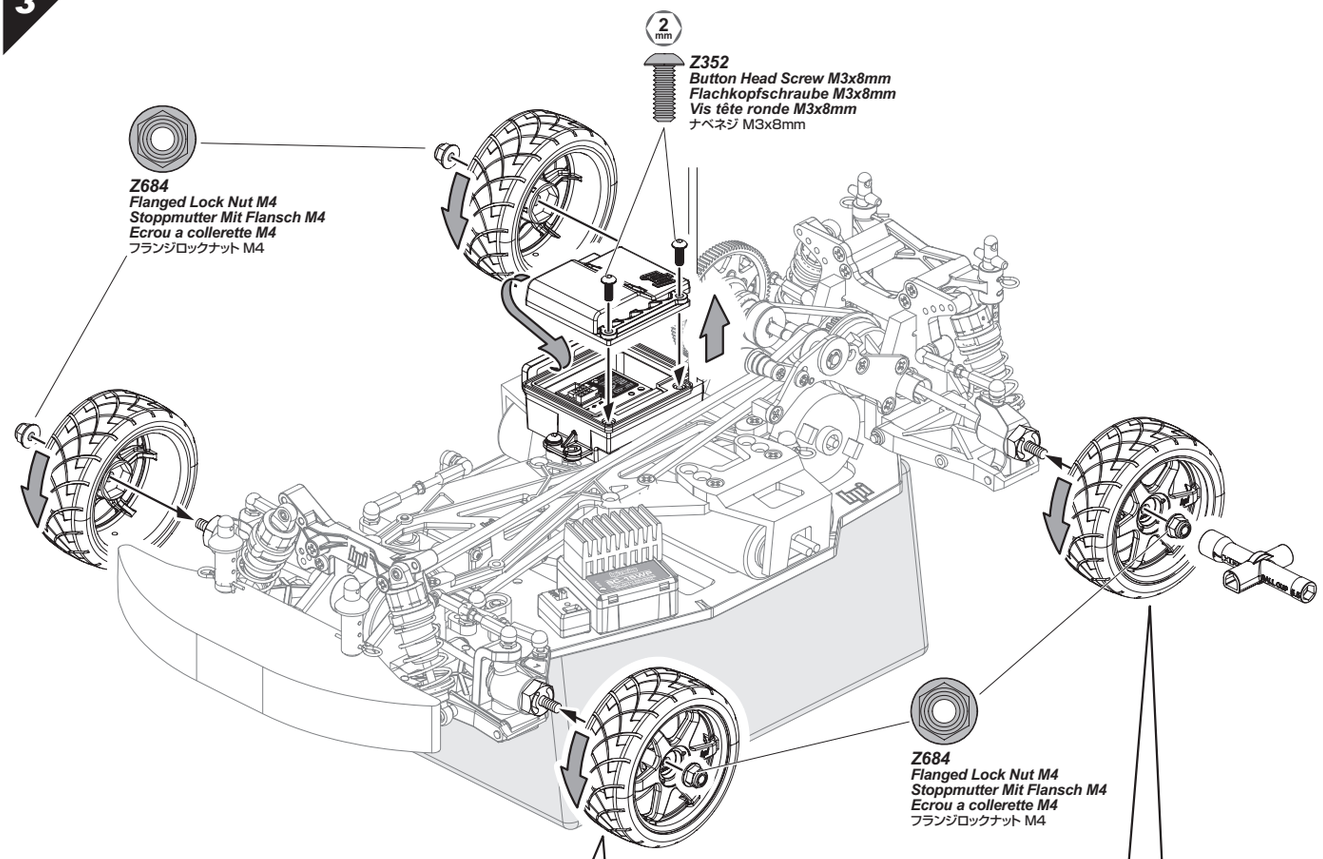

! ***Note direction of left and right tires.***
Achten Sie auf die Laufrichtung der rechten und linken Reifen.
Notez bien la direction des pneus gauches et droits.
タイヤには左右向きがありますので注意してください。

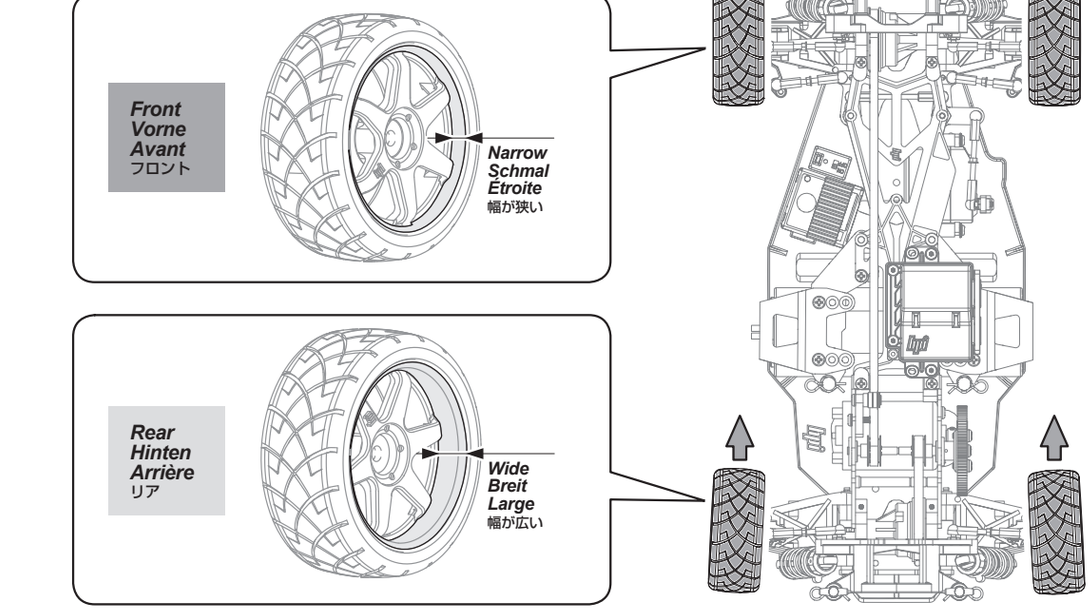

7 Transmitter Operation　Sender Funktionen　Fonctionnement de l'émetteur　送信機の操作方法

Steering Wheel　Volant de direction
Lenkrad　ステアリングホイール

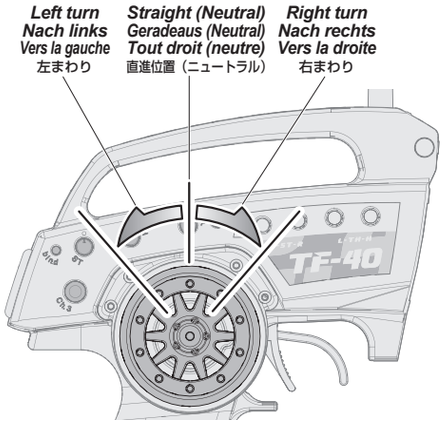

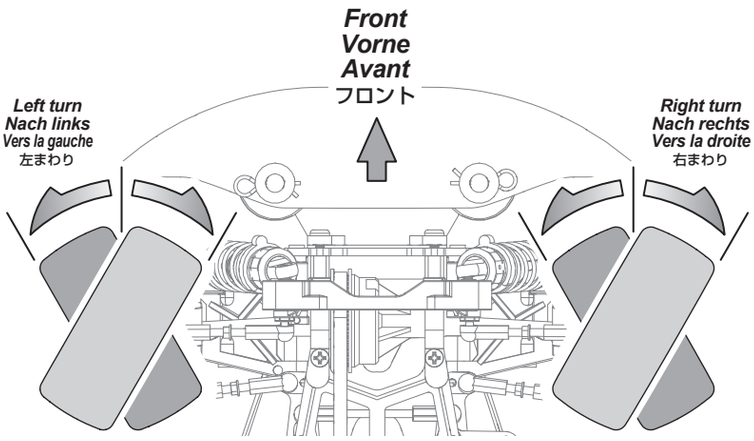

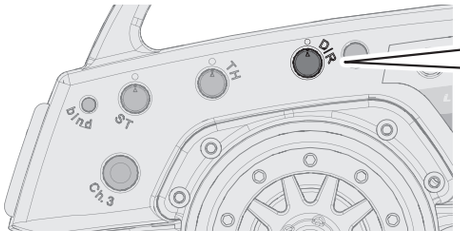

Steering Dual Rate
Lenkeinschlagsbegrenzung
Double débit de direction
ステアリングデュアルレート

To be used to adjust steering servo throw.
Zum Einstellen des maximalen Lenkeinschlags.
À utiliser pour le réglage du taux et de l'angle du servo.
R/Cカーの曲がる量を調整できます。

Throttle Trigger　Gâchette d'accélération
Gashebel　スロットルトリガー

Throttle Trim
Gas-Trimmung
Trim d'accélération
スロットルトリム

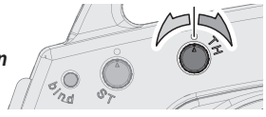

If your vehicle is moving, adjust the throttle trim until it stops.
Falls sich das Auto bewegt, bitte stellen Sie die Gas-Trimmung so ein, um das Auto zum Stillstand zu bringen.
Si la voiture bouge, ajustez le trim de direction pour que la voiture arrête de bouger.
なにもしていないのに車が動いてしまう時は、スロットルトリムで動かなくなるように調節します。

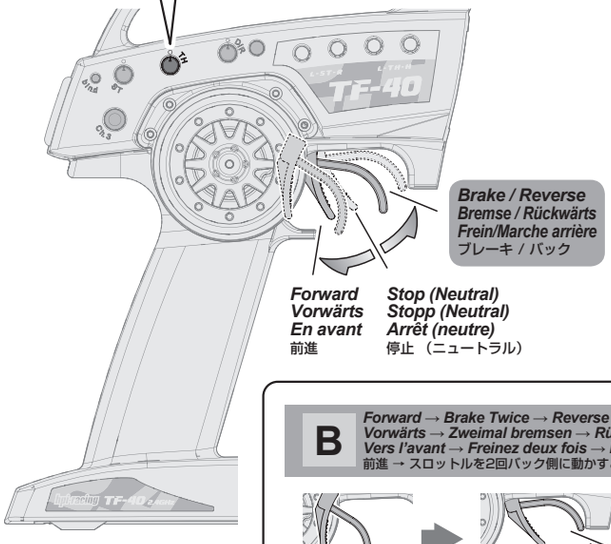

Reverse operation　●***A and B show the two ways to go in reverse.***
Rückwärts fahren　●***A und B zeigen die beiden Möglichkeiten rückwärts zu fahren.***
Marche arrière　●***A et B indiquent les trois manières de passer en marche arrière.***
バックのしかた　●バックにはA,Bの２種類の方法があります。

A
Stop → Reverse
Stopp → Rückwärts
Arrêt → Marche arrière
停止した状態 → バック

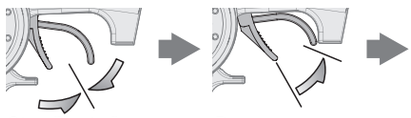

Stop (Neutral)
Stopp (Neutral)
Arrêt (neutre)
停止（ニュートラル）

Reverse
Rückwärts
Marche arrière
バック

Reverse
Rückwärts
Marche arrière
バック

B
Forward → Brake Twice → Reverse
Vorwärts → Zweimal bremsen → Rückwärts
Vers l'avant → Freinez deux fois → Marche arrière
前進 → スロットルを2回バック側に動かすとバックします。

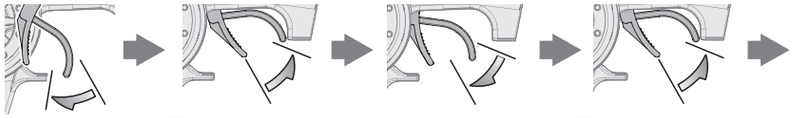

Forward
Vorwärts
En avant
前進

1st Time
1. Mal: Bremse
1ère fois
1回目

Brake
Bremse
Frein
ブレーキ

Stop (Neutral)
Stopp (Neutral)
Arrêt (neutre)
停止（ニュートラル）

2nd Time
2. Mal: Rückwärts
2ème fois
2回目

Reverse
Rückwärts
Marche arrière
バック

Reverse
Rückwärts
Marche arrière
バック

8 *Practice Turning Kurven fahren Entraînement au virage* 曲がる練習をしましょう

Install body and enjoy!
Allow the car to cool down for 15 minutes between each run.
When the car is running toward the driver, the directions of the steering wheel are reversed.
Once you become comfortable driving your RC car, practice driving on a track with pylons.

Montieren Sie die Karosserie und fahren Sie los!
Lassen Sie das Auto zwischen den einzelnen Fahrten 15 Minuten abkühlen.
Wenn Sie auf sich zu fahren müssen Sie in die entgegengesetzte Richtung lenken.
Wenn Sie immer besser mit der Lenkung zurecht kommen, fahren Sie einen Parcours, den Sie z.B. mit Pylonen abgesteckt haben.

Installez la carrosserie et amusez-vous !
Laissez la voiture refroidir entre chaque séance.
Lorsque le véhicule revient vers son pilote, les directions du volant sont inversées.
Une fois que vous avez l'habitude de conduire votre véhicule radio-commandé, entraînez-vous à conduire sur une piste avec des plots.

ボディを取り付け走行させます。
走行用バッテリー1本走行後、15分以上休ませて再走行してください。
車がドライバーに向かって走ってくる場合には,ステアリング操作の方向が逆になります。
走行になれてきたら、パイロンなど目印を置いてコース通りに走ってみましょう。

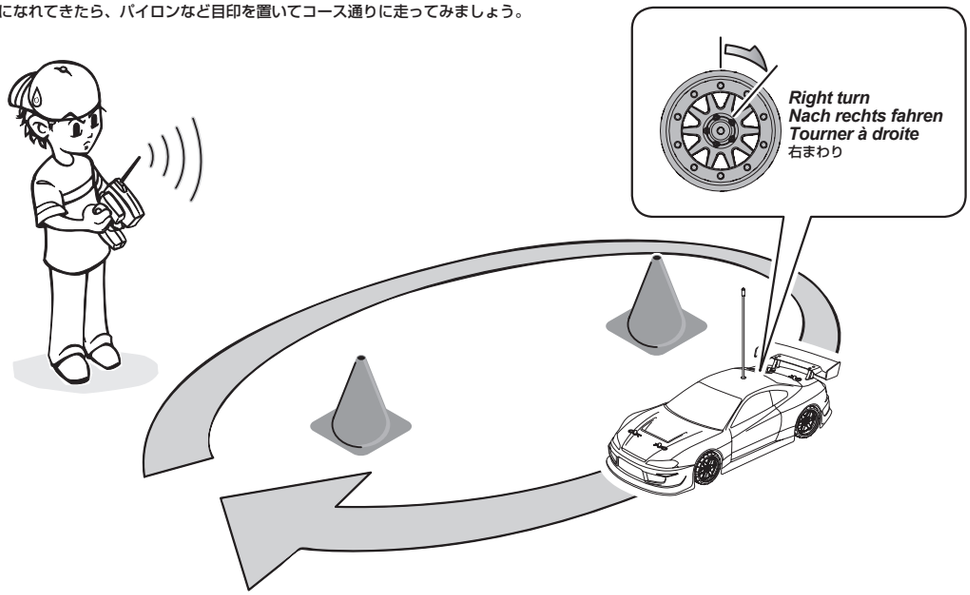

Cautions · Attention Warnhinweise · Achtung Précautions · Attention 警 告・注 意

Do not drive the Sprint 2 in the following places.
Bitte beachten Sie folgende Hinweise, wenn Sie mit dem Sprint 2 fahren.
Ne conduisez pas le Sprint 2 dans les endroits suivants.
次の様な場所では走行させないでください。

Do not run on public streets or highways. This could cause serious accidents, personal injuries, and/or property damage.

Fahren Sie niemals auf öffentlichen Straßen. Dies kann zu schweren Unfällen mit Personen- und Sachschaden führen.

Ne faites pas fonctionner sur la voie publique ou la route. Cela pourrait provoquer des accidents graves, des blessures corporelles ou des dommages aux biens.

道路など、車や人が通る場所では走行させないでください。

Do not run in water or sand.
Fahren Sie nie in Wasser oder Sand.
Ne faites pas fonctionner dans l'eau ou sur le sable.
水たまり、砂地、じゅうたんなどでは
走行させないでください。
故障の原因になることがあります。

Make sure everyone is using different frequencies when driving together in the same area.

Achten Sie immer darauf, dass verschiedene Frequenzen verwendet werden, wenn Sie mit jemandem zusammen fahren.

Vérifiez que toutes les personnes qui pilotent dans la même zone utilisent toutes des fréquences différentes.

他の車と同じ周波数だと、
車のコントロールが出来なくなります。
必ず確認してから走行させましょう。

9 *Turning R/C Unit Off　Ausschalten der Fernsteuer Komponenten　Éteindre l'unité de radio-commande*　スイッチの切り方

Attention / Achtung / Attention / 注 意

Turn off receiver first, then turn off transmitter.
Schalten Sie erst den Empfänger aus, dann den Sender.
Éteignez d'abord le récepteur, puis l'émetteur.

始めにR/Cカーのスイッチをオフにします。
次に送信機のスイッチをオフにします。

If you switch off the transmitter first before the R/C car, you may lose control of the R/C car.

Falls Sie erst den Sender ausschalten und dann das Auto, kann es sein, dass Sie die Kontrolle über das Auto verlieren.

Si vous éteignez l'émetteur avant le véhicule, vous pourriez perdre le contrôle de votre véhicule radio-commandé.

スイッチを切る順番を間違えるとR/Cカーが暴走する恐れがあるので注意してください。

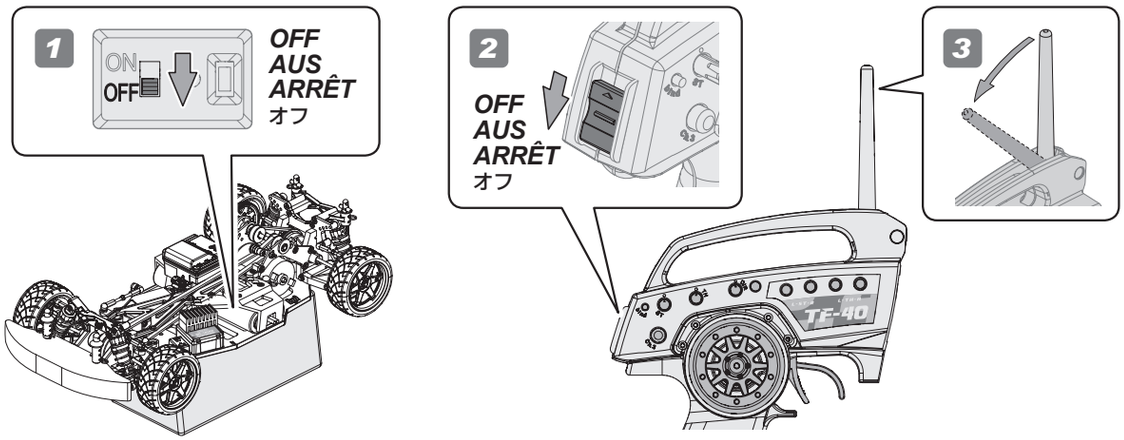

Cautions / Warnhinweise / Précautions / 警 告

Make sure receiver is turned OFF before connecting the battery, the vehicle may run out of control.

Achten Sie darauf, dass der Empfänger ausgeschaltet ist, wenn Sie den Akku anstecken, sonst kann das Auto außer Kontrolle geraten.

Vérifiez que le récepteur est en position ARRÊT (OFF) avant de connecter la batterie, faute de quoi vous pourriez perdre le contrôle du véhicule.

受信機のスイッチが、OFFになっている事を確認してください。
車が暴走する恐れがありますので注意してください。

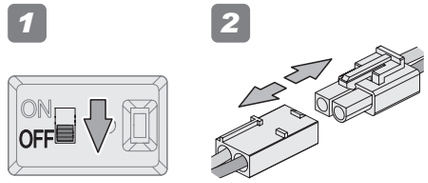

Attention / Achtung / Attention / 注 意

If any parts are damaged or missing, contact customer service.
Falls Teile beschädigt sind oder fehlen, kontaktieren Sie bitte die Serviceabteilung.
Veuillez Si des pièces sont endommagées ou manquantes, veuillez contacter le service clients.
故障、製品についてのお問い合わせは弊社カスタマーサービス、
もしくは販売店にお問い合わせください。

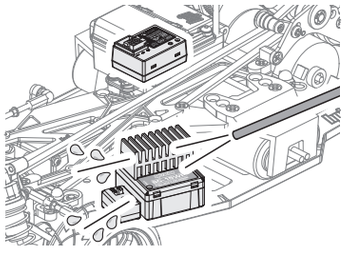

Driving in Wet Conditions

This HPI vehicle is designed to provide water protection for the on-board radio system components so it can be driven in wet conditions. The vehicle is not designed to be completely submerged in water. Driving in wet conditions will require additional vehicle maintenance.

Notes:
Never drive the vehicle in stormy conditions where lightning could be present. The transmitter is not waterproof; always keep it protected from rain and water. Remove all water/mud and dry the vehicle completely after driving. Check the vehicle for trapped water in the tires, transmission etc. Some metal parts like bearings and hinge pins will need lubrication after driving in wet conditions. The electric motor is not designed to be submerged in water. If water gets inside it can reduce the life of the motor. Most LiPo battery packs are not designed to operate in wet conditions. Consult the instruction manual or manufacturer for limitations. Inspect the inside of the waterproof radio enclosure after driving in wet conditions. Adjust wiring and seals as needed to prevent water damage. After running in water, dry off any water from ESC and connectors.

Bei feuchten Bedingungen fahren

Dieses Fahrzeug von HPI ist so konstruiert, dass es die Fernsteuerkomponenten vor Wasser schützt, also bei feuchten Bedingungen gefahren werden kann. Das Fahrzeug ist nicht so konzipiert, dass es vollständig in Wasser eingetaucht werden darf. Das Fahren bei feuchten Bedingungen erfordert zusätzliche Wartungsarbeiten.

Hinweise:
Fahren Sie das Fahrzeug niemals bei Sturm, wenn es möglicherweise gewittern kann. Der Sender ist nicht wasserdicht. Schützen Sie ihn immer vor Regen und Wasser. Entfernen Sie das gesamte Wasser sowie Schmutz und trocknen Sie das Fahrzeug vollständig nach dem Fahren. Suchen Sie nach verstecktem Wasser z.B. in den Reifen, im Getriebe, usw. Einige Metallteile wie Lager und Schwingenstifte müssen nach dem Fahren bei feuchten Bedingungen neu geschmiert werden. Der elektrische Motor ist nicht dafür gebaut von Wasser umgeben zu werden. Falls Wasser in den Motor gelangt, kann die Lebensdauer verkürzt werden. Die meisten LiPo Akkupacks sind nicht dafür geeignet in feuchten Bedingungen eingesetzt zu werden. Überprüfen Sie die Bedienungsanleitung oder fragen Sie beim Hersteller nach Einschränkungen. Untersuchen Sie die Innenseite der wasserdichten Elektronikbox nach einer Fahrt in feuchten Bedingungen. Korrigieren Sie, falls nötig, die Kabelverlegung und den Dichtungssitz um Schäden durch Wasser zu vermeiden. Sollten Sie durch Wasser gefahren sein, trocknen Sie nach der Fahrt den Regler und die Stecker ab.

Conduire dans des conditions humides

Ce véhicule HPI est conçu protéger de l'eau les composants du système radio embarqué, afin de pouvoir être utilisé dans des conditions humides. Le véhicule n'est pas conçu pour être utilisé alors qu'il est entièrement submergé dans l'eau. Conduire dans des conditions humides exigera un entretien supplémentaire du véhicule.

Notes :
Ne conduisez jamais le véhicule par temps d'orage, lorsque des éclairs pourraient se produire. L'émetteur n'est pas étanche, protégez-le toujours de la pluie et de l'eau Retirez toute l'eau et la boue, puis séchez entièrement le véhicule après l'avoir utilisé. Inspectez tout le véhicule pour vérifier qu'il ne reste pas d'eau dans les pneus, dans la transmission, etc. Certaines parties métalliques comme les roulements et les axes auront besoin d'être lubrifiés après une utilisation en milieu humide. Le moteur électrique n'est pas conçu pour être utilisé alors qu'il est submergé dans l'eau. Si de l'eau pénètre à l'intérieur, cela peut réduire la durée de vie du moteur. La plupart des packs de batteries LiPo ne sont pas conçus pour fonctionner dans des conditions humides. Consultez le manuel d'instructions ou le fabricant pour connaître quelles sont les limitations. Inspectez l'intérieur du compartiment radio étanche après avoir utilisé le véhicule dans des conditions humides. Positionnez bien comme indiqué le câblage et les joints, afin d'éviter les dommages dus à l'eau. Après une utilisation dans l'eau, séchez bien le contrôleur de vitesse et les connecteurs.

水のある場所での走行について

HPI製品に搭載される無線システムは防水設計されていますが、シャーシは水中走行できるようには設計されていませんので水のある場所での走行後は、シャーシの十分なメンテナンスが必要となります。
注意事項：
大雨が降るような状況での走行はお止めください。 送信機は防水設計されていませんので水分が付着しないように注意してください。 走行後はシャーシの水分、泥などの汚れを丁寧に落としてください。タイヤ、ギアボックスなどに入った水分も取り除き、金属パーツ、ベアリング等は注油して錆を防いでください。 モーターは防水設計されていません。内部に水分が入るとモーターが破損する恐れがあります。 市販のLiPoバッテリーは防水設計されていません。製造メーカーの取扱い説明書の指示に従って使用してください。 水分のある場所での走行後は防水受信機ボックスの中を点検し、必要があれば配線を調整してください。 スピードコントローラーに水分が付着した場合には走行後にエアーなどで水分を飛ばし、よく乾燥させてください。

If R/C car does not move or you have no control, see below.
Falls sich das Auto nicht bewegt, oder Sie nicht mehr die Kontrolle haben, schauen Sie bitte unten.
Si le véhicule télécommandé ne bouge pas ou si vous n'en avez pas le contrôle, voyez ci-dessous.
R/Cカーが動かない、動作がおかしいと思った場合は表を参考に原因を調べてください。

Problem Problem Problème 症状	Cause Grund Cause 原因	Remedy Lösung Remède 対策	Section Abschnitt Section 項目
Does Not Move. ***Das Auto fährt nicht.*** ***Le véhicule ne bouge pas*** 動かない	***Battery is not placed properly in the transmitter.*** ***Die Batterien sitzen nicht korrekt im Sender.*** ***Les piles ne sont pas placées correctement dans l'émetteur.*** 送信機の電池が正しく入っていない。	***Place batteries in the transmitter properly.*** ***Legen Sie die Batterien korrekt ein.*** ***Positionnez correctement les piles dans l'émetteur.*** 送信機の電池を正しく入れる。	**2-2** Page 7
	Weak or no battery in model. ***Leerer oder kein Akku im Auto.*** ***Batterie faible ou non installée*** 走行用バッテリーは充電されていますか？	***Install charged battery.*** ***Einbauen eines geladenen Akkus.*** ***Mettez en place une batterie chargée*** 走行用バッテリーを充電してください。	**2-1** Page 7
	Damaged motor. ***Kaputter Motor.*** ***Moteur endommagé*** モーターに異常はありませんか？	***Replace with new motor.*** ***Austausch durch einen neuen Motor.*** ***Remplacez par un nouveau moteur*** 変な音がしたり、すぐに熱くなるような場合は、モーターを交換してください。	**4-6** Page 26
	Frayed or broken wiring. ***Beschädigte Verkabelung.*** ***Câble dénudé ou coupé*** コードなどがやぶけて断線していませんか？	***Splice and insulate wiring completely.*** ***Erneuern und isolieren Sie die kaputte Stelle.*** ***Faites une épissure et isolez complètement le câble.*** コードを絶縁するか、カスタマーサービスに修理を依頼してください。	**4-9** Page 33
	ESC is shut down by heat protection circuit. ***Notabschaltung des Reglers wegen Überhitzung.*** ***Le système ESC est fermé par le circuit de protection thermique.*** ESCのヒートプロテクターが働いていませんか？	***Stop driving immediately, do not drive the car until the Speed Controller cools down.*** ***Fahren Sie nicht weiter. Warten Sie bis der Fahrtenregler abgekühlt ist.*** ***Arrêtez immédiatement de conduire, ne pilotez pas la voiture tant que le contrôleur de vitesse n'a pas refroidi.*** 走行を中止しスピードコントローラーの温度が下がるまで走行させないでください。 回路内の温度が通常温度にもどればヒートプロテクター機能は解除されます。	**4-9** Page 33
No Control. ***Keine Kontrolle über das Auto Pas de contrôle*** 思うように動かない	***Improper antenna on transmitter or model.*** ***Zu kurze Antenne am Sender oder Auto.*** ***Antenne inadéquate sur l'émetteur ou le véhicule*** 走行用バッテリーや、送信機の電池が減っていませんか？	***Install charged or fresh batteries.*** ***Einbauen voller Batterien.*** ***Mettez des batteries rechargées ou neuves.*** 走行用バッテリーは充電し、送信機の電池は、新品に交換してください。	**2-1** Page 7 **2-2** Page 7
	Weak or no batteries in transmitter or model. ***Leere oder keine Batterien im Sender oder Auto.*** ***Batterie faible ou absente dans l'émetteur ou le véhicule.*** アンテナはのびていますか？	***Fully extend antenna.*** ***Ziehen Sie die Antenne vollständig aus.*** ***Dépliez complètement l'antenne.*** 送信機、受信機のアンテナを確実にのばしてください。	**2-3** Page 11 **4-9** Page 33
	Neutral position or trim is incorrect. ***Neutralposistion oder Trimmung sind verstellt.*** ***La position neutre est incorrecte ou le trim n'est pas réglé.*** ニュートラル、トリムがくるっている。	***Adjust the steering trim referring to Page 12.*** ***Stellen Sie die Lenkungstrimmung neu ein (Seite 12).*** ***Réglez le trim de direction en vous reportant à la page 12.*** P.12のステアリングトリムの調整を参考に調整する。	**2-3** Page 12
	Is the binding setup properly? ***Stimmt die Sender/Empfänger Verbindung?*** ***Est-ce que l'association est correctement effectuée ?*** バインドが正しく設定されていない。	***Make sure binding is setup properly.*** ***Stellen Sie sicher, dass Sender und Empfänger korrekt verbunden sind.*** ***Vérifiez que l'association est correctement effectuée.*** バインドの設定を行います。	**4-9** Page 34
Steering and Throttle Function Reversed. ***Lenkung und Gas funktionieren genau verkehrt herum.*** ***Direction et accélération inversées*** 思っている動作と逆に動く	***Servo reverse switch is in wrong position.*** ***Servorichtungs-Schalter ist in der falschen Position.*** ***L'interrupteur de marche arrière du servo est dans la mauvaise position*** 送信機のリバーススイッチの向きが変わっていませんか？	***Set to correct position see page 8.*** ***Schauen Sie auf Seite 8 für die korrekte Position.*** ***Vérifiez la position correcte en page 8*** Page.8を参考に送信機のリバーススイッチの位置を確認します。	**2-2** Page 8 **4-9** Page 32
	Please check that the wires from ESC to motor are connected properly. ***Bitte überprüfen Sie, ob die Kabel vom Regler zum Motor richtig sitzen.*** ***Veuillez vérifier que les fils allant de l'ESC au moteur sont correctement raccordés.*** モーター、ESCの配線が逆になっていませんか？	***Refer to page 33. It will show how to connect the motor.*** ***Schauen Sie bitte auf Seite 33.*** ***Dort wird erklärt, wie der Motor angeschlossen wird.*** ***Reportez-vous à la page 33.*** ***Vous y verrez comment raccorder le moteur.*** Page.33を参考に接続し直してください。	**4-9** Page 33

Maintenance Chart Tableau d'entretien
Wartungs-Übersicht メンテナンス項目

For maintenance schedule, refer to right side of the chart. After running, clean the chassis and check all moving parts for damage. If any parts are broken or damaged, repair or replace them before the next run.Regular maintenance is necessary to prevent damage to the car and maintain its performance.

Um die Wartungsintervalle zu sehen, schauen Sie bitte in die untenstehende Tabelle. Überprüfen Sie nach dem Fahren das Chassis, reinigen Sie es und schauen Sie, dass keine Teile beschädigt sind. Falls doch, reparieren oder tauschen Sie diese vor der nächsten Fahrt. Regelmäßige Wartung ist nötig, um Schäden vorzubeugen und die Leistungsfähigkeit des Autos zu behalten.

Pour le programme de l'entretien, reportez-vous au côté droit du tableau. Après l'utilisation, nettoyez le châssis et vérifiez toutes les pièces mobiles pour vérifier qu'elles ne sont pas endommagées. Si des pièces sont cassées ou endommagées, réparez-les ou remplacez-les avant la prochaine utilisation.Un entretien régulier est nécessaire pour prévenir les dommages au véhicule et préserver ses performances.

メンテナンス時期は参考走行時間です。
走行条件によりメンテナンス時期は異なることがあります。
R/Cカー走行後は、掃除しながら各部パーツの点検と動作確認を行います。
パーツが破損、磨耗している時はパーツの交換を行うなど、次回の走行に備えてメンテナンスを行なってください。
メンテナンスを行わないとR/Cカー本来の性能が発揮されず、R/Cカーが壊れる原因ともなりますので走行後は必ずR/Cカーのメンテナンスを行ってから走行をお楽しみください。

x1 *Every Pack* *Nach jeder Fahrt* *À chaque charge des batteries.* 毎1パック走行後	x10 *Every 10 Packs* *Nach 10 Fahrten* *Toutes les 10 charges des batteries.* 毎10パック走行後	x20 *Every 20 Packs* *Nach 20 Fahrten* *Toutes les 20 charges des batteries.* 毎20パック走行後	*Maintenance Item* *Zu wartender Bereich* *Élément d'entretien* メンテナンス項目 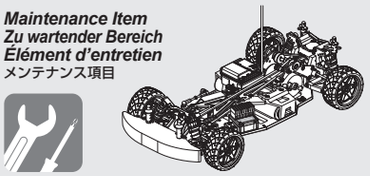	P.? *Reference Section* *Abschnitt in der Anleitung* *Section de référence* 参照ページ
●			*Chassis Maintenance* *Wartung des Chassis* *Entretien du châssis* シャーシのメンテナンス	*Page* 21 **4-1**
●			*Wheel Maintenance* *Wartung der Reifen* *Entretien des roues* タイヤのメンテナンス	*Page* 22 **4-2**
	●		*Pulley Set Maintenance* *Wartung der Riemenräder* *Entretien du jeu de poulie* プーリーセットのメンテナンス	*Page* 23 **4-3**
		●	*Front-dogbone And Wheel Axle Maintenance* *Wartung der vorderen Knochen und Radachsen* *Entretien du cardan avant et de l'essieu de roue* フロント ・ ドッグボーン、アクスルのメンテナンス	*Page* 24 **4-4**
		●	*Rear-dogbone & Wheel Axle Maintenance* *Warung der hinteren Knochen und Radachsen* *Entretien du cardan arrière et de l'essieu de roue* リヤ ・ ドッグボーン、アクスルのメンテナンス	*Page* 25 **4-5**
	●		*Motor, Spur Gear & Pinion Gear Maintenance* *RC-Anlage* *Entretien de la radio* モーター、スパーギア、ピニオンギアのメンテナンス	*Page* 26 **4-6**
		●	*Front Belt Maintenance* *Ritzel- und Hauptzahnradwartung* *Entretien du pignon et de la couronne* フロントベルトのメンテナンス	*Page* 27 **4-7**
		●	*Rear Belt Maintenance* *Tauschen des Motors und des Ritzels* *Remplacement du moteur et du pignon* リヤベルトのメンテナンス	*Page* 30 **4-8**
●			*Radio Maintenance* *RC-Anlage* *Entretien de la radio* プロポシステムのメンテナンス	*Page* 32 **4-9**

Necessary for Maintenance Zur Wartung benötigt Nécessaire pour l'entretien メンテナンスに必要なもの

Screwdriver (NO.1,2)
Kreuzschraubenzieher (Nr.1,2)
Tournevis (NO.1,2)
プラスドライバー 大、小

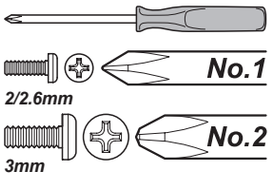

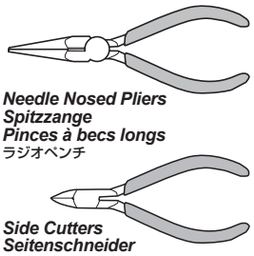

Needle Nosed Pliers
Spitzzange
Pinces à becs longs
ラジオペンチ

Side Cutters
Seitenschneider
Pince coupante latérale
ニッパー

Allen Wrench
Inbusschlüssel
Clé Allen
六角レンチ

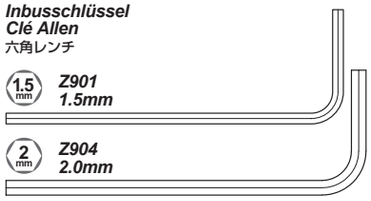

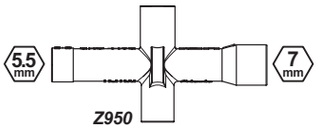

Z950
Cross Wrench
Kreuzschlüssel
Clé en croix
ミニクロスレンチ

9062 (US,EU)
9063 (JP)
Nitro Car Cleaner
Nitro-Car Reiniger
Nettoyant Nitro Car
ナイトロカークリーナー

Oil Spray
Öl-Spray
Vaporisateur d'huile
潤滑オイルスプレー

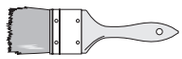

Brush
Pinsel
Pinceau
ハケ

Rag
Putzlappen
Chiffon
ウエス

Z159
Thread Lock (Green)
Schraubensicherung (grün)
Frein à filet (vert)
ネジロック剤 (グリーン)

Z164
Grease
Fett
Graisse
グリス

Instant Cement
Sekundenkleber
Colle instantanée
瞬間接着剤

4-1 *Chassis Maintenance* *Entretien du châssis*
Wartung des Chassis シャーシのメンテナンス

After running, clean the car and lubricate metal to metal contacts. Replace damaged parts, check that all the screw are tight.
Reinigen Sie das Chassis nach dem Fahren und schmieren Sie Metall-Metall Verbindungen. Tauschen Sie beschädigte Teile aus und kontrollieren Sie alle Schrauben auf korrekten Sitz.
Après utilisation, nettoyez le véhicule et lubrifiez ces points.Remplacez les pièces endommagées, vérifiez que toutes les vis sont serrées.
走行後はR/Cカーの掃除を行いながら、R/Cカーのメンテナンスをし、シャーシの可動部分には市販のオイル潤滑スプレーを吹き付けてください。

Screwdriver (NO.1,2)
Kreuzschraubenzieher (Nr.1,2)
Tournevis (NO.1,2)
プラスドライバー 大、小

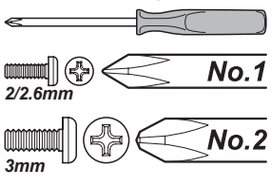

Allen Wrench
Inbusschlüssel
Clé Allen
六角レンチ

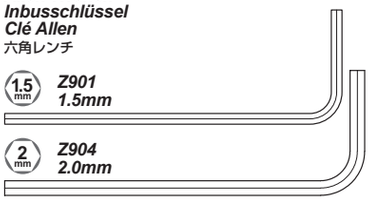

Z950
Cross Wrench
Kreuzschlüssel
Clé en croix
ミニクロスレンチ

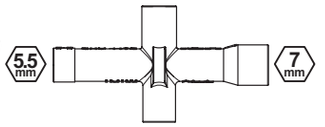

Oil Spray
Öl-Spray
Vaporisateur d'huile
潤滑オイルスプレー

9062 (US,EU)
9063 (JP)
Nitro Car Cleaner
Nitro-Car Reiniger
Nettoyant Nitro Car
ナイトロカークリーナー

Brush
Pinsel
Pinceau
ハケ

Rag
Putzlappen
Chiffon
ウエス

Check to make sure these screws are in good condition.
Überprüfen Sie die Schrauben auf korrekten Sitz und ihren Zustand.
Vérifiez que ces vis sont en bon état.
下記の優先順位でネジの緩みを確認してください。

1 ***Steering knuckle screws.***
Lenkhebel-Schrauben
Vis de fusées de direction.
ステアリングナックルのネジ

2 ***Chassis screws***
Chassis-Schrauben
Vis du châssis
シャーシのネジ

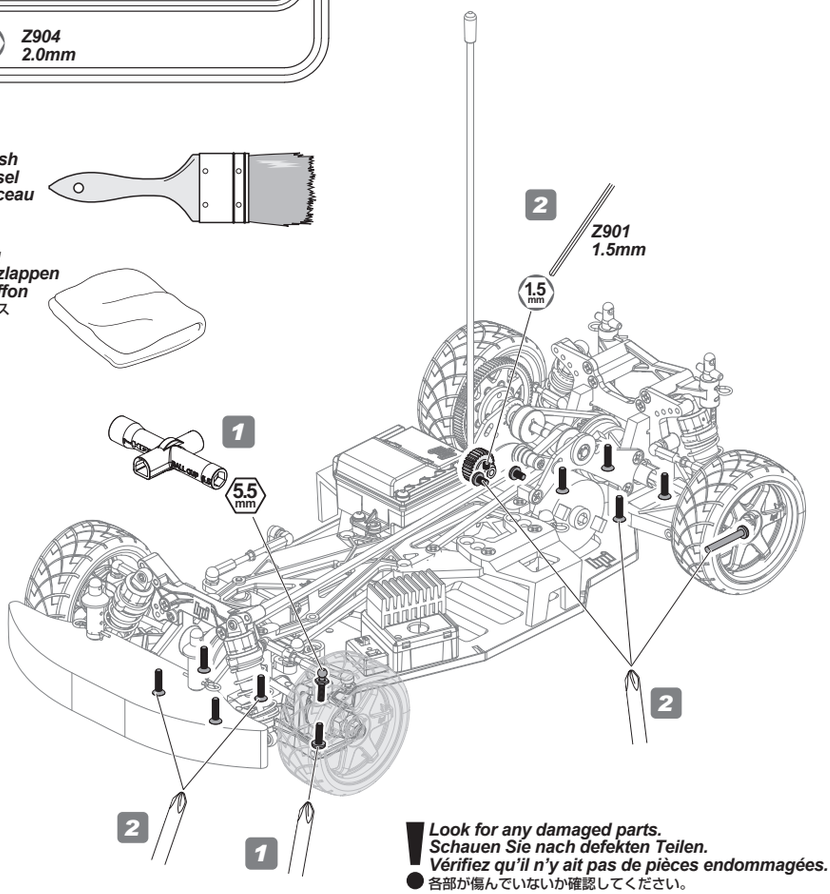

Look for any damaged parts.
Schauen Sie nach defekten Teilen.
Vérifiez qu'il n'y ait pas de pièces endommagées.
各部が傷んでいないか確認してください。

4-2 *Wheel Maintenance* *Entretien des roues* *Wartung der Reifen* タイヤのメンテナンス

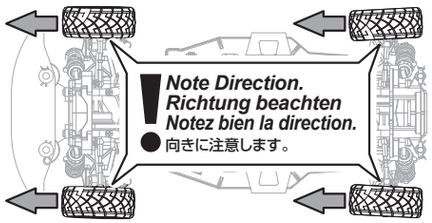

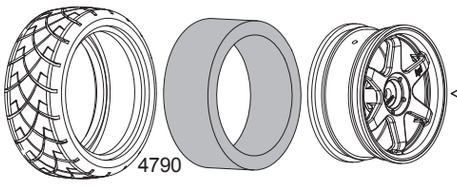

Most 190mm bodies; 0mm Front, 3mm Rear.
Most 200mm bodies; 3mm Front, 6mm Rear.
Many other wheel styles are available from HPI.

90mm Karosserien: 0mm vorne, 3mm hinten
200mm Karosserien: 3mm vorne, 6mm hinten
Es gibt noch viele verschiedene Felgen von HPI.

La plupart des carrosseries 190mm : 0mm avant, 3mm arrière.
La plupart des carrosseries 200mm : 3mm avant, 6mm arrière.
De nombreux autres styles de roues sont disponibles chez HPI.

190mm幅ボディにはフロント0mm、リア3mmオフセットホイールが適合します。
200mm幅ボディにはフロント3mm、リア6mmオフセットホイールが適合します。
オプションでデザインの違うホイールも多数販売されています。

1

Front *Vorne* *Avant* フロント

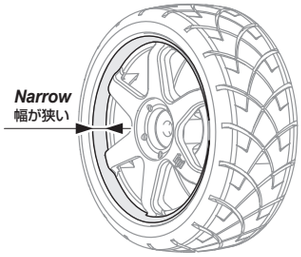

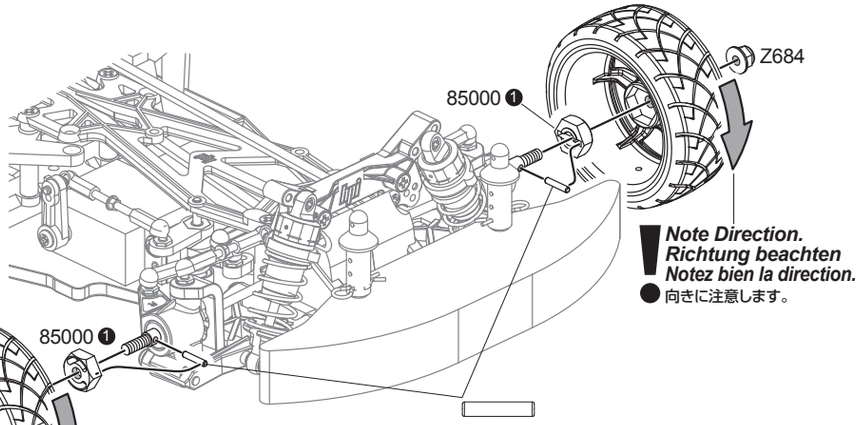

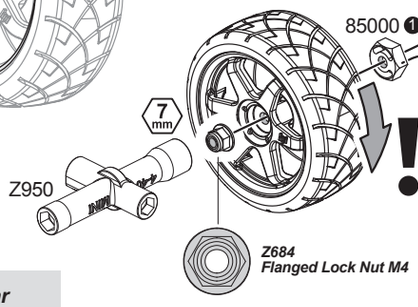

Rear *Hinten* *Arrière* リア

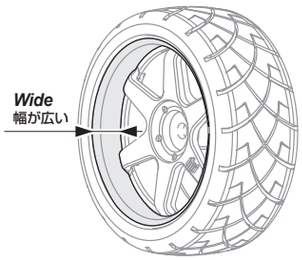

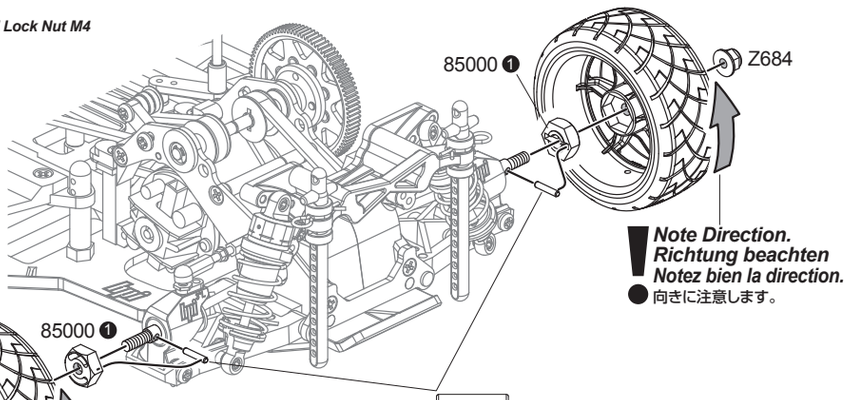

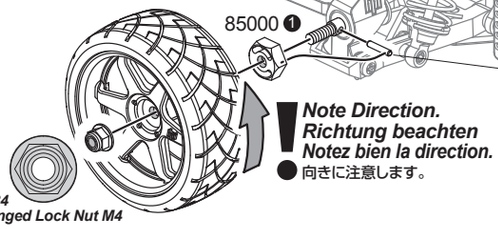

2

Make sure the tire is secure on the wheel. Re-glue if necessary.
Achten Sie darauf, dass der Reifen fest auf der Felge sitzt. Kleben Sie ihn wenn nötig nach.
Vérifiez que le pneu est solidement installé sur la jante. Recollez-le si nécessaire.
表裏共にタイヤがホイールに確実に接着されているか確認し、剥がれているところは瞬間接着剤で再接着してください。

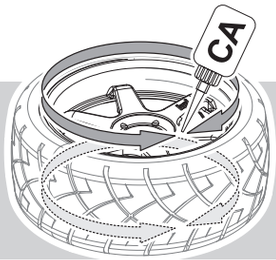

Instant Cement
Sekundenkleber
Colle instantanée
瞬間接着剤

Installation is reverse of removal.
Der Einbau erfolgt in umgekehrter Reihenfolge zum Ausbau.
L'ordre d'installation est inverse de l'ordre de démontage.
組み立ては逆の手順で図を参考にしてください。

4-3

Pulley Set Maintenance / Wartung der Riemenräder / Entretien du jeu de poulie / プーリーセットのメンテナンス

1

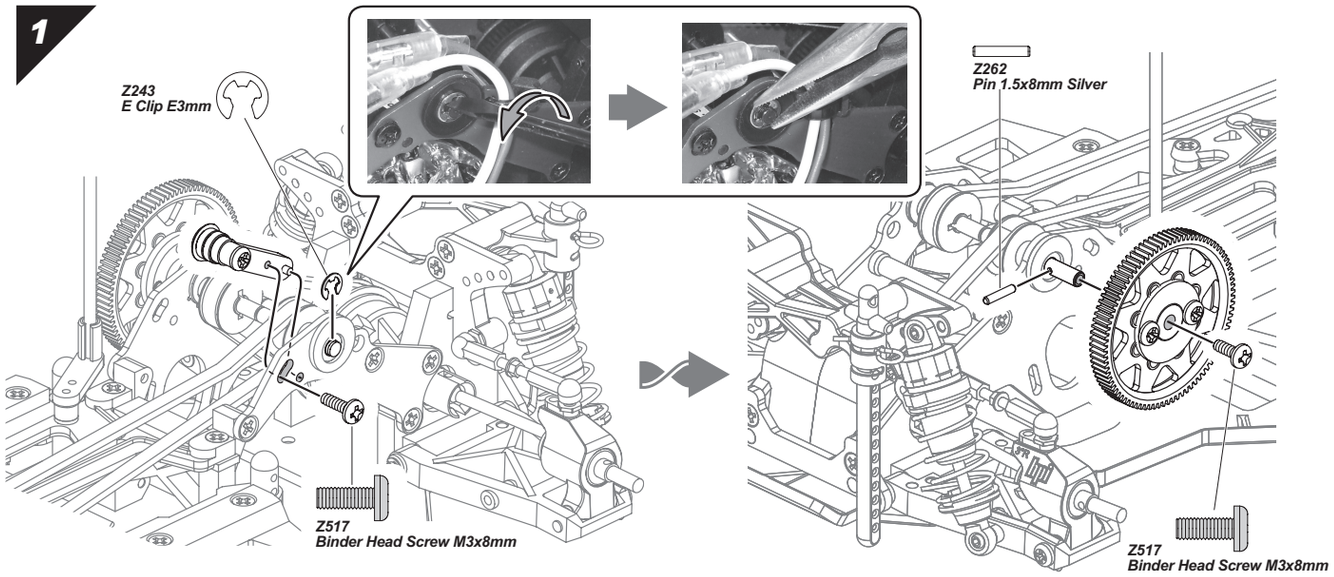

2

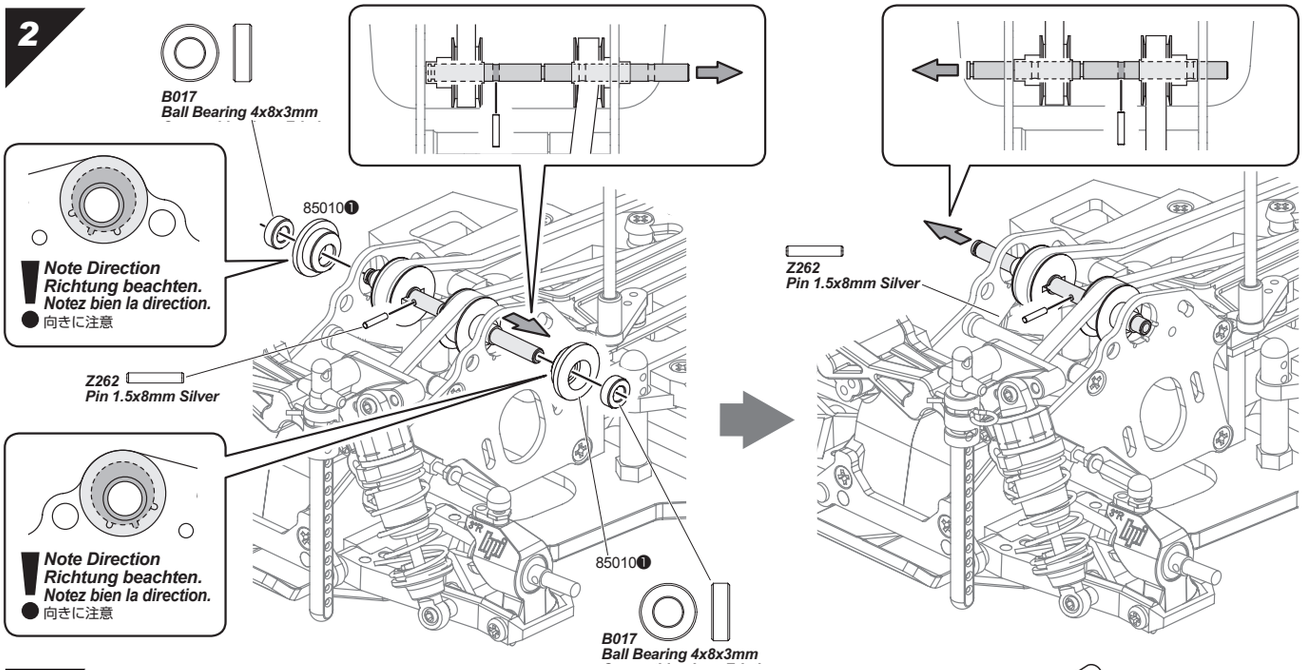

3

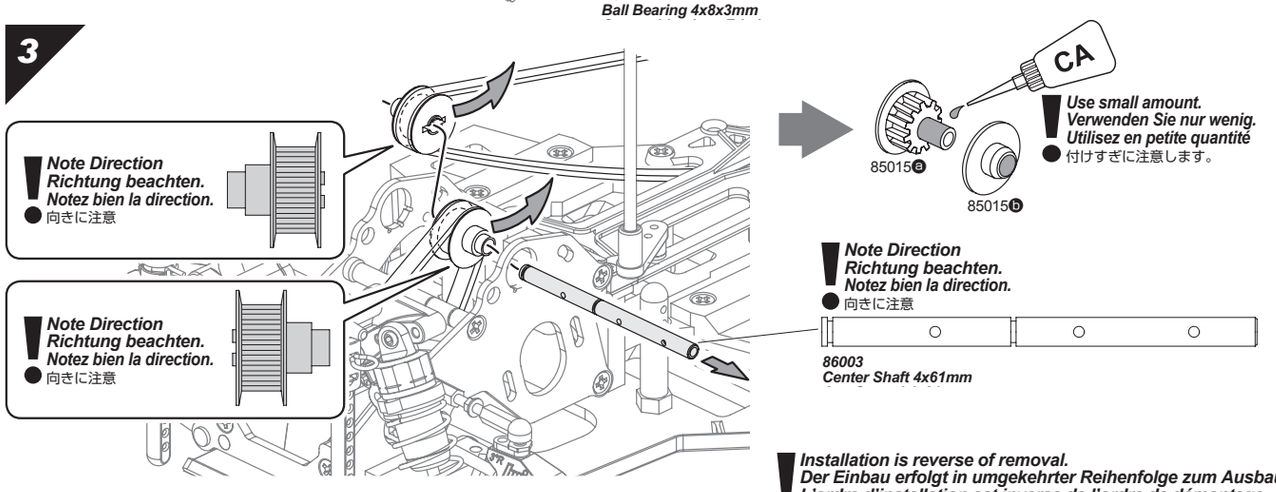

Installation is reverse of removal.
Der Einbau erfolgt in umgekehrter Reihenfolge zum Ausbau.
L'ordre d'installation est inverse de l'ordre de démontage.
組み立ては逆の手順で図を参考にしてください。

4-4

Front-dogbone And Wheel Axle Maintenance
Wartung der vorderen Knochen und Radachsen

Entretien du cardan avant et de l'essieu de roue
フロント ・ ドッグボーン、アクスルのメンテナンス

1

Front
Vorne
Avant
フロント

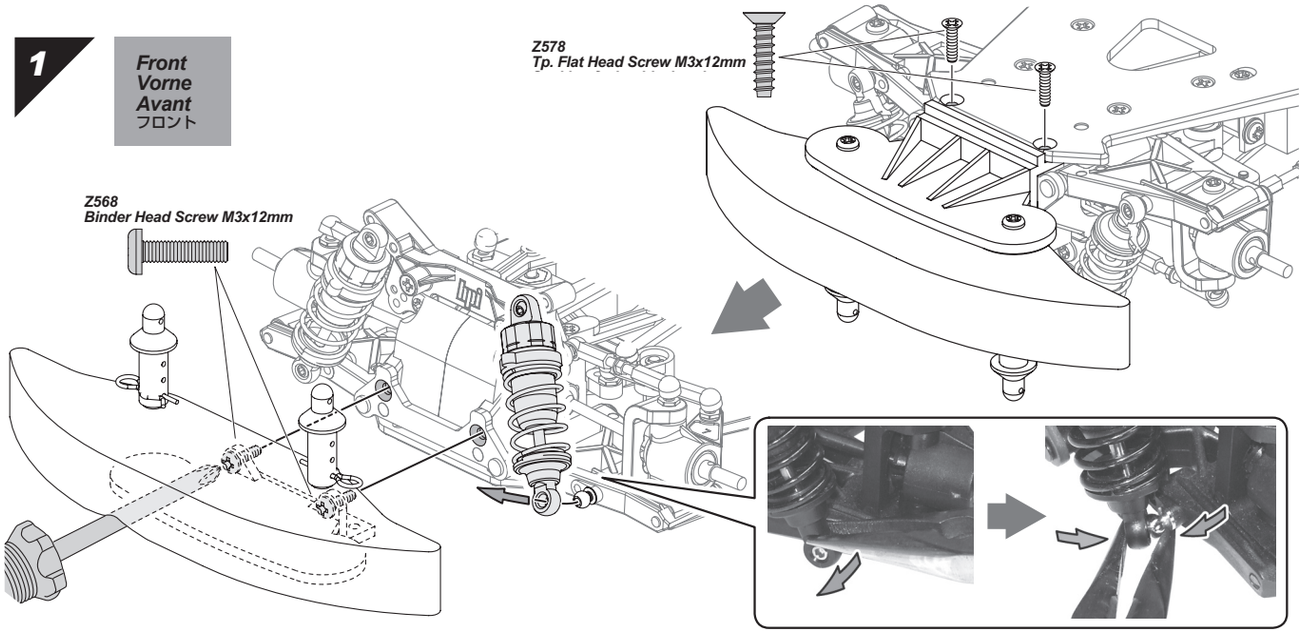

2

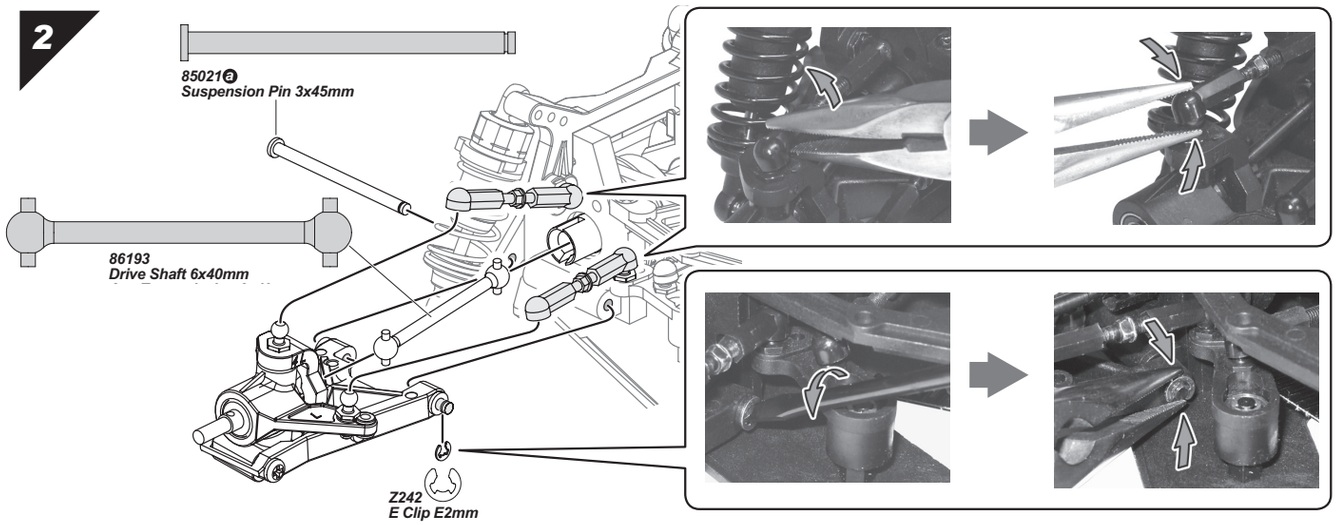

3

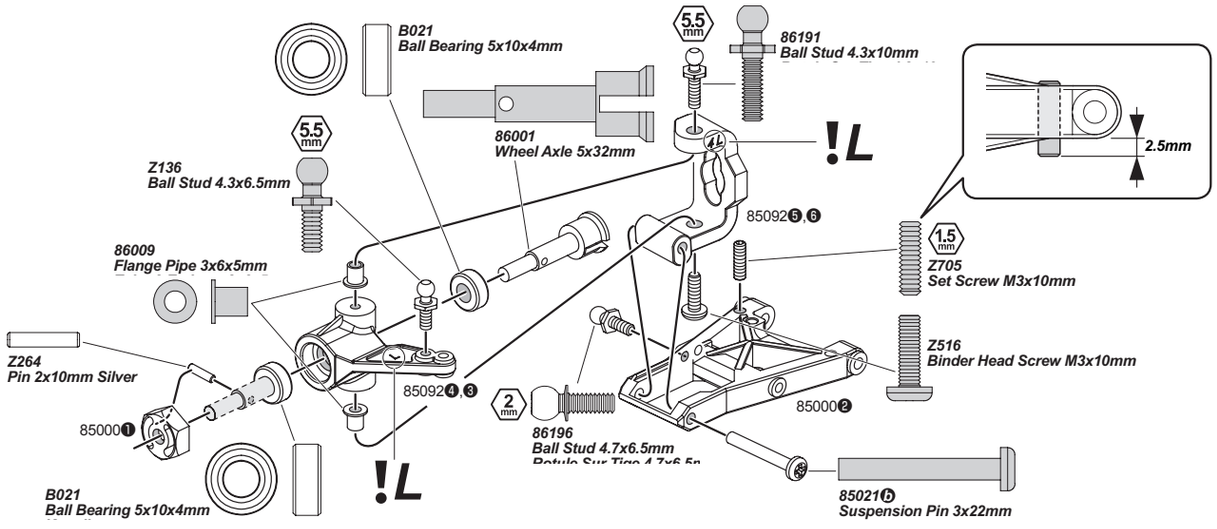

Installation is reverse of removal.
Der Einbau erfolgt in umgekehrter Reihenfolge zum Ausbau.
L'ordre d'installation est inverse de l'ordre de démontage.
● 組み立ては逆の手順で図を参考にしてください。

This step same for left and right.
Dieser Schritt ist links und rechts identisch durchzuführen.
La même étape est répétée à gauche et à droite.
● 図を参考に左側、右側を同様に作業してください。

4-5

Rear-dogbone & Wheel Axle Maintenance
Warung der hinteren Knochen und Radachsen

Entretien du cardan arrière et de l'essieu de roue
リヤ ・ ドッグボーン、アクスルのメンテナンス

1

Rear
Hinten
Arrière
リア

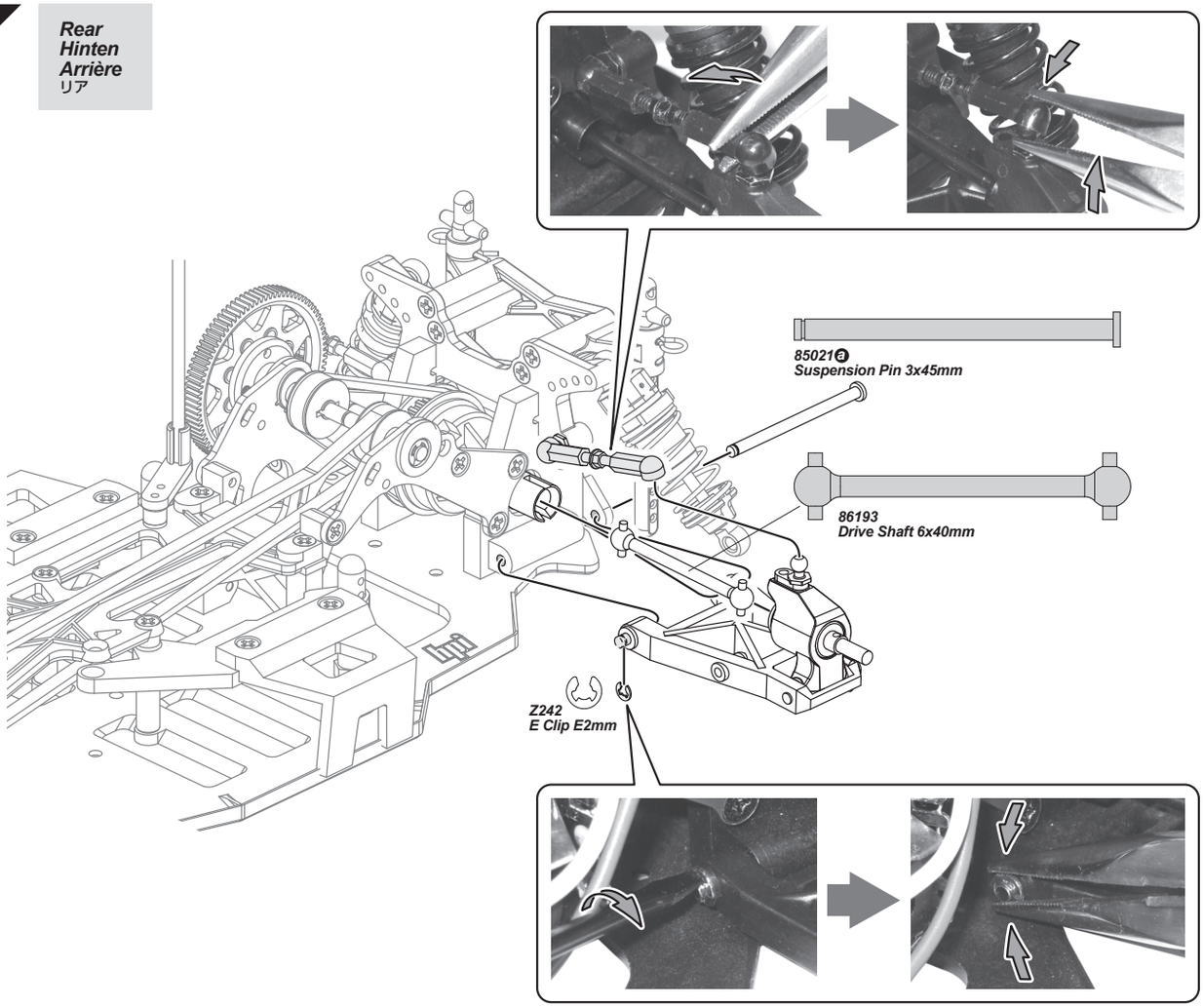

2

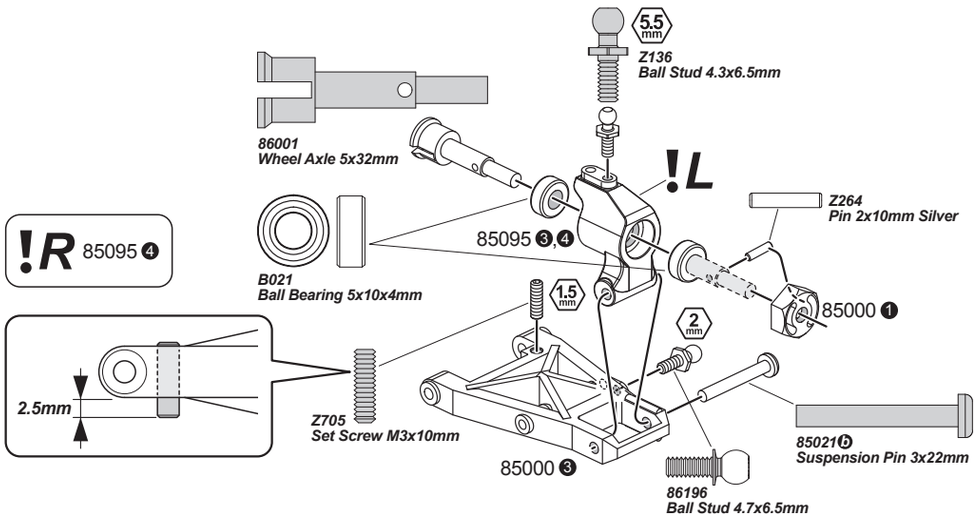

Installation is reverse of removal.
Der Einbau erfolgt in umgekehrter Reihenfolge zum Ausbau.
L'ordre d'installation est inverse de l'ordre de démontage.
● 組み立ては逆の手順で図を参考にしてください。

This step same for left and right.
Dieser Schritt ist links und rechts identisch durchzuführen.
La même étape est répétée à gauche et à droite.
● 図を参考に左側、右側を同様に作業してください。

4-6

Pinion Gear & Spur Gear Maintenance *Entretien du pignon et de la couronne*
Ritzel- und Hauptzahnradwartung ピニオンギア•スパーギアのメンテナンス

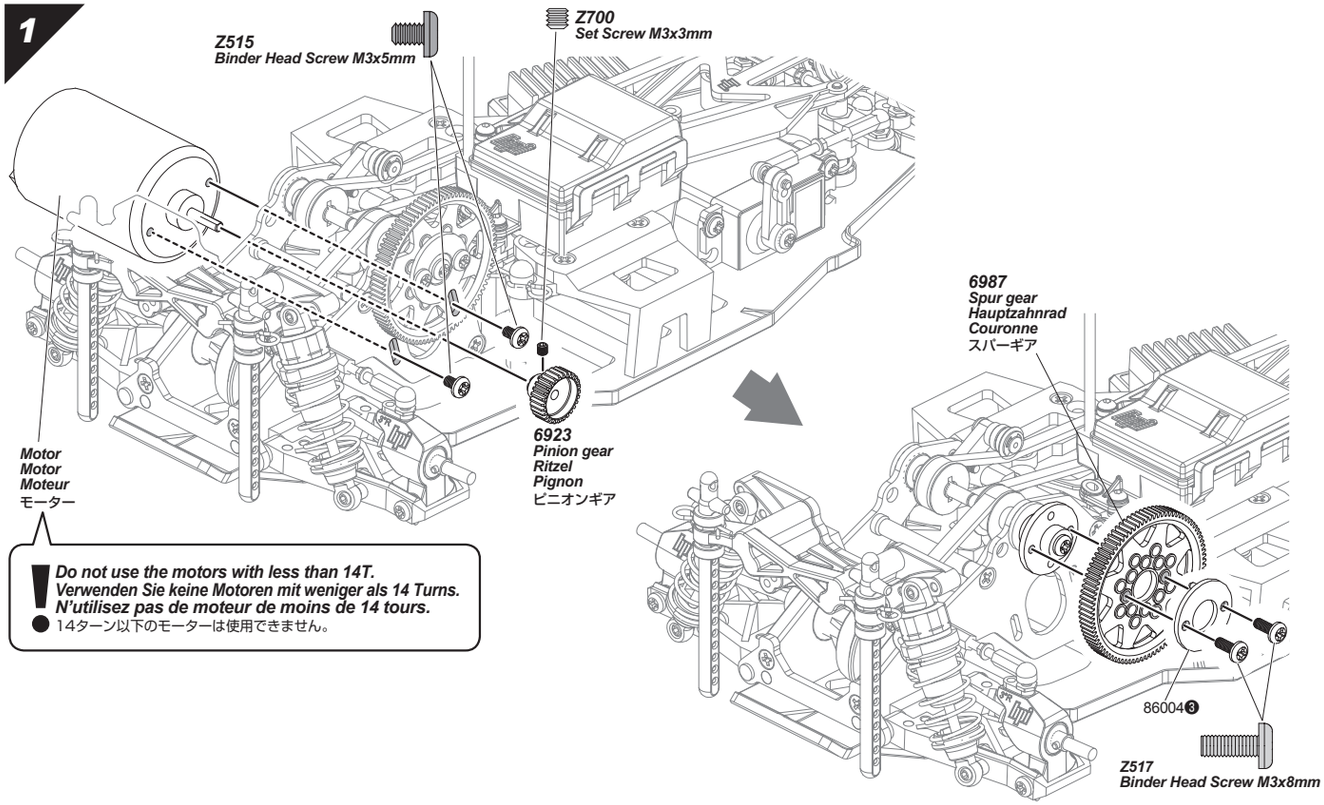

! ***Do not use the motors with less than 14T.***
Verwenden Sie keine Motoren mit weniger als 14 Turns.
N'utilisez pas de moteur de moins de 14 tours.
14ターン以下のモーターは使用できません。

Proper Spur Gear Mesh *Korrektes Ritzelspiel* *Engrènement correct de la couronne* バックラッシュの調節

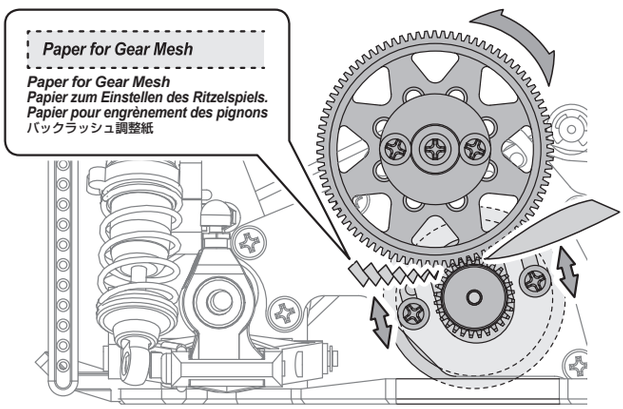

Adjust the motor position to get proper gear mesh.
To get a perfect gear mesh, place a piece of paper between the gears and tighten the motor mount screws.
The spur gear may be damaged if the gear mesh is wrong.

Wählen Sie die Motorposition so, dass das Ritzelspiel korrekt ist.
Um das Ritzelspiel richtig einzustellen, klemmen Sie ein Stück Papier zwischen die Zahnräder und ziehen Sie die Motorschrauben an.

Das Hauptzahnrad kann durch falsches Spiel beschädigt werden.
Réglez la position du moteur afin que l'engrènement soit correct.
Pour obtenir un engrènement parfait, mettez un morceau de papier entre les pignons et serrez les vis du support moteur.
La couronne peut être endommagée en cas de mauvais engrènement.

モーターの位置を移動させてギアが軽く回るように調整します。
スパーギアとピニオンギヤの間に紙片をはさみモーターを固定すると
適切なバックラッシュが設定できます。
バックラッシュを適切に調整しないとギアが破損する場合があります。

Recommended Gearing *Pignons conseillés* *Empfohlene Übersetzung* 推奨ギヤ比

Motor *Motor* *Moteur* モーター巻数	*Gear Ratio* *Getriebeübersetzung* *Rapport des pignons* ギヤレシオ
15 Turn	*7.0*
16 Turn	*6.5*
19 Turn	*6.0*
23 Turn	*5.5*
27 Turn	*5.1*
30 Turn	*4.5*
Stock	*6.4～7.2*

Pinion Gear ピニオンギヤ *48 Pitch*		*23T* (6923)	*24T* (6924)	*25T* (6925)	*26T* (6926)	*27T* (6927)	*28T* (6928)	*29T* (6929)	*30T* (6930)	*31T* (6931)	*32T* (6932)
Spur Gear スパーギヤ	*81T* (6981)	*7.50*	*7.19*	*6.90*	*6.64*	*6.39*	*6.16*	*5.95*	*5.75*	*5.57*	*5.39*
	84T (6984)	*7.78*	*7.46*	*7.16*	*6.88*	*6.63*	*6.39*	*6.17*	*5.96*	*5.77*	*5.59*
	87T (6987)	*8.06*	*7.72*	*7.41*	*7.13*	*6.86*	*6.62*	*6.39*	*6.18*	*5.98*	*5.79*
	90T (6990)	*8.33*	*7.99*	*7.67*	*7.37*	*7.10*	*6.85*	*6.61*	*6.39*	*6.18*	*5.99*
48 Pitch	*93T* (6993)	*8.61*	*8.25*	*7.92*	*7.62*	*7.34*	*7.07*	*6.83*	*6.60*	*6.39*	*6.19*

Paper for Gear Mesh *Paper for Gear Mesh* *Paper for Gear Mesh*

4-7

Front Belt Replacement
Wechsel Des Vorderen Riemen
Remplacement de la courroie avant
フロントベルトの交換

1

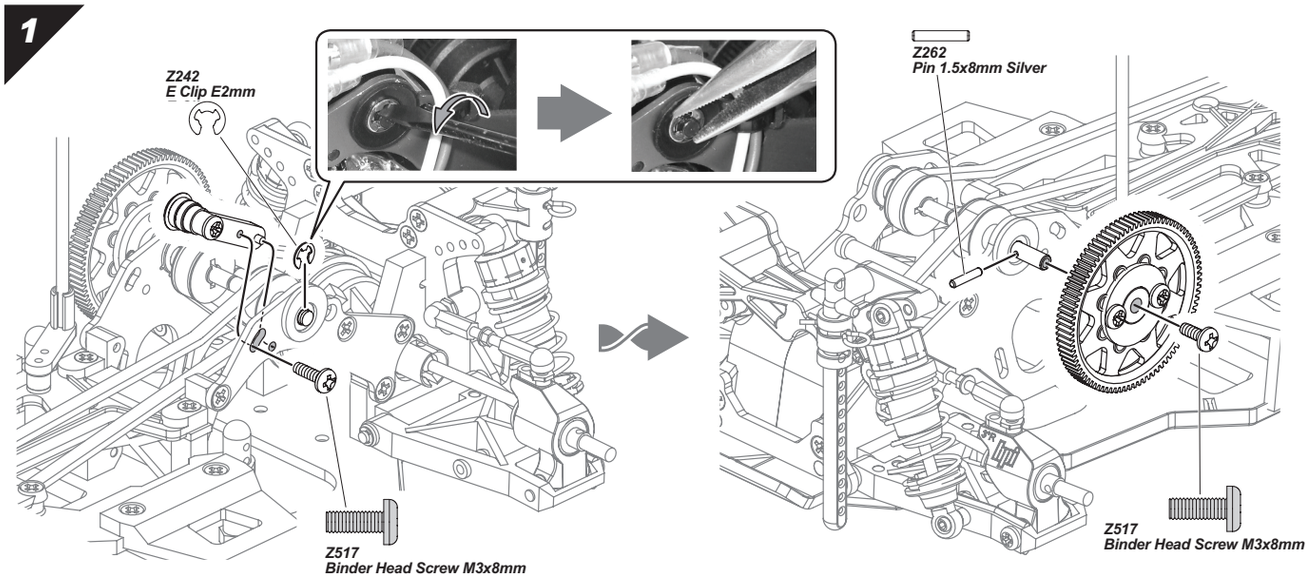

2

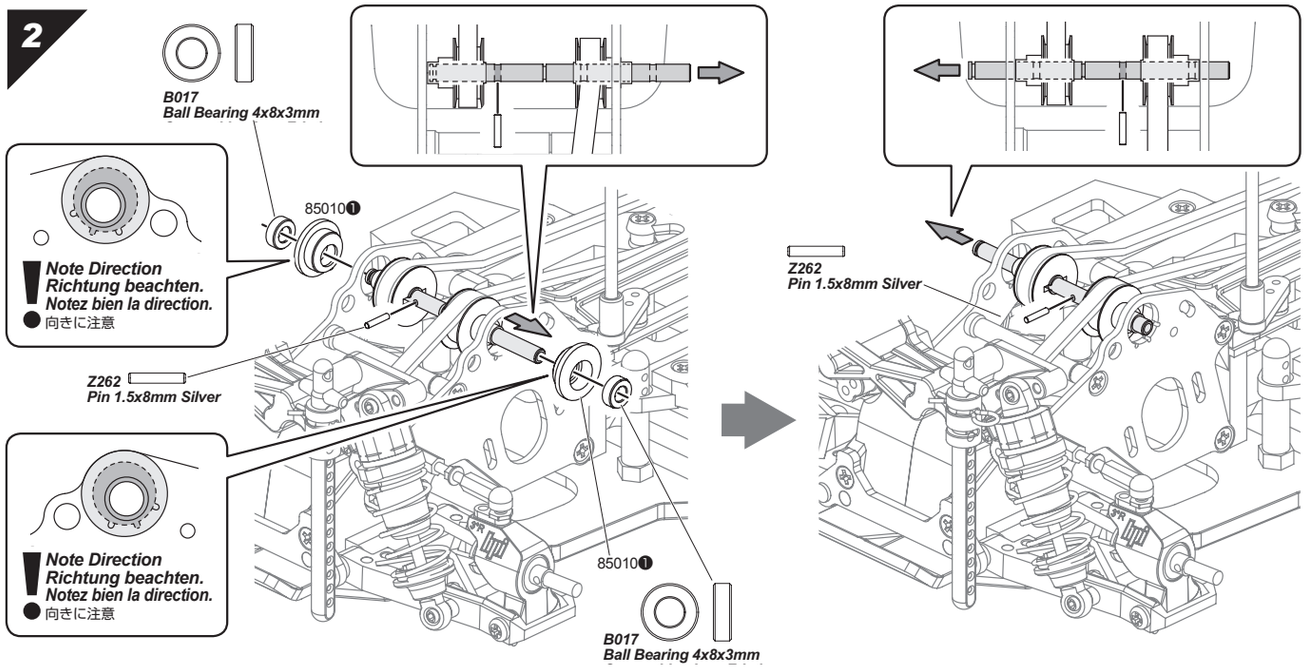

3

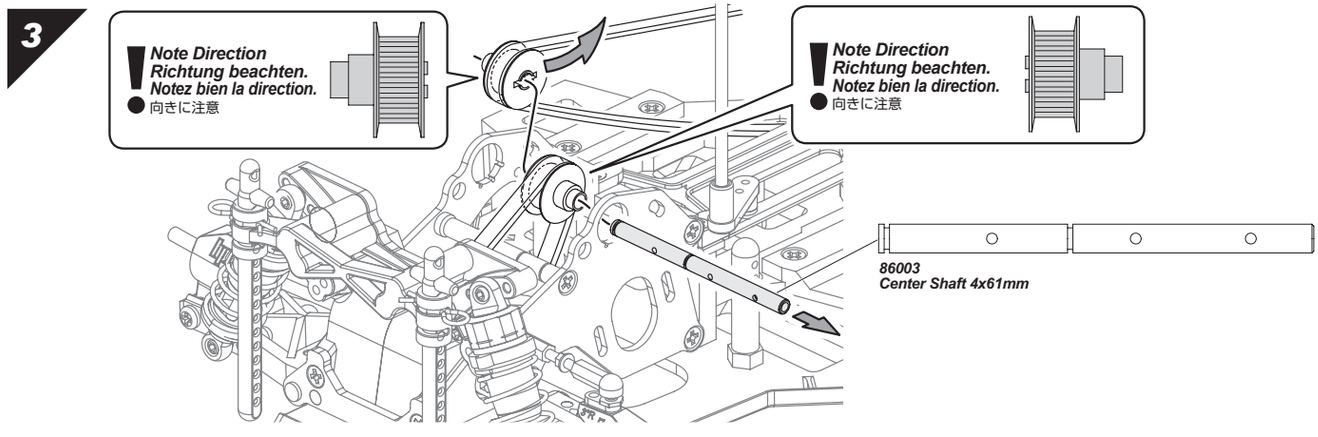

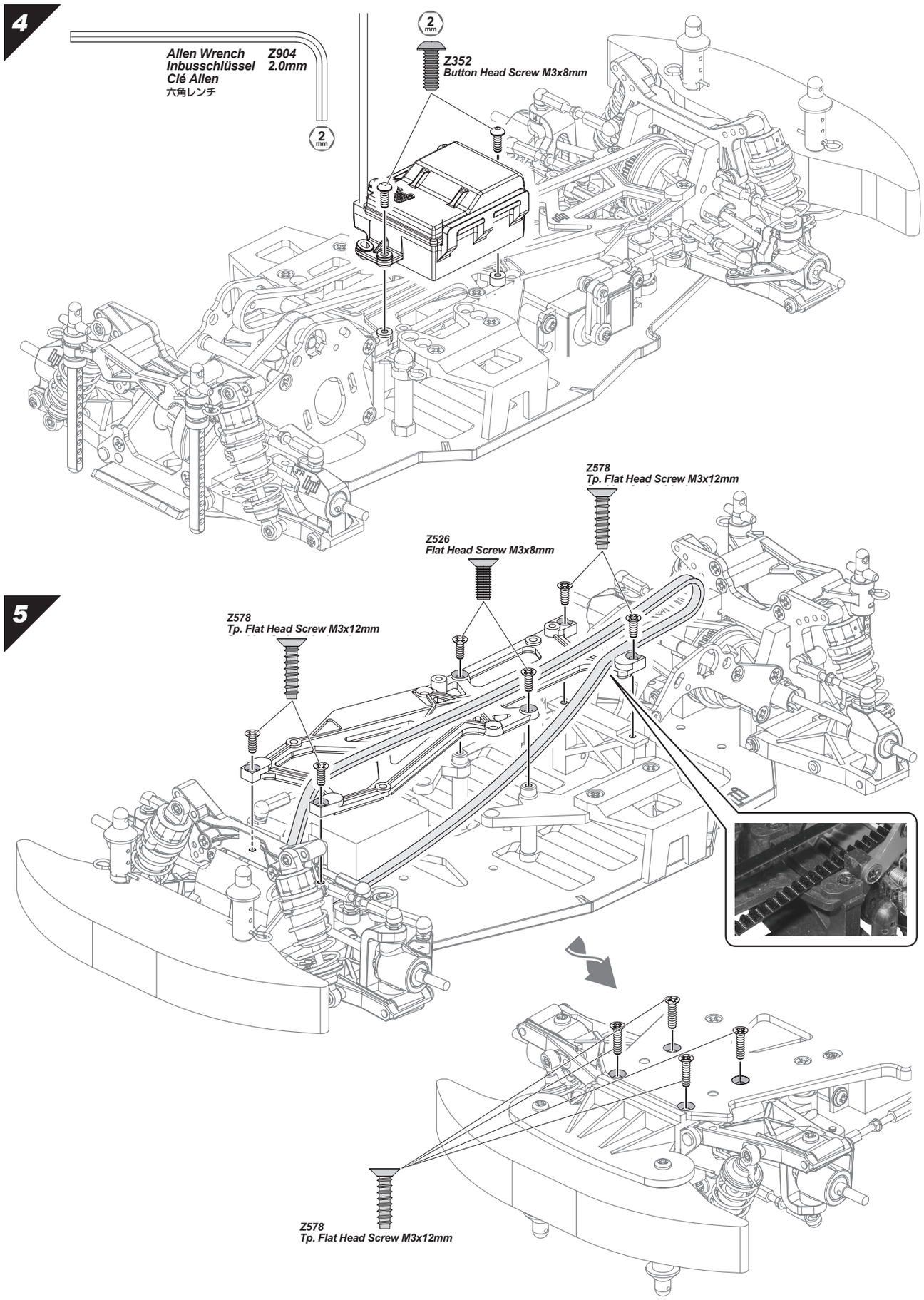
4
Allen Wrench Z904
Inbusschlüssel 2.0mm
Clé Allen
六角レンチ
2 mm
Z352
Button Head Screw M3x8mm
5
Z578
Tp. Flat Head Screw M3x12mm
Z526
Flat Head Screw M3x8mm
Z578
Tp. Flat Head Screw M3x12mm
Z578
Tp. Flat Head Screw M3x12mm

6

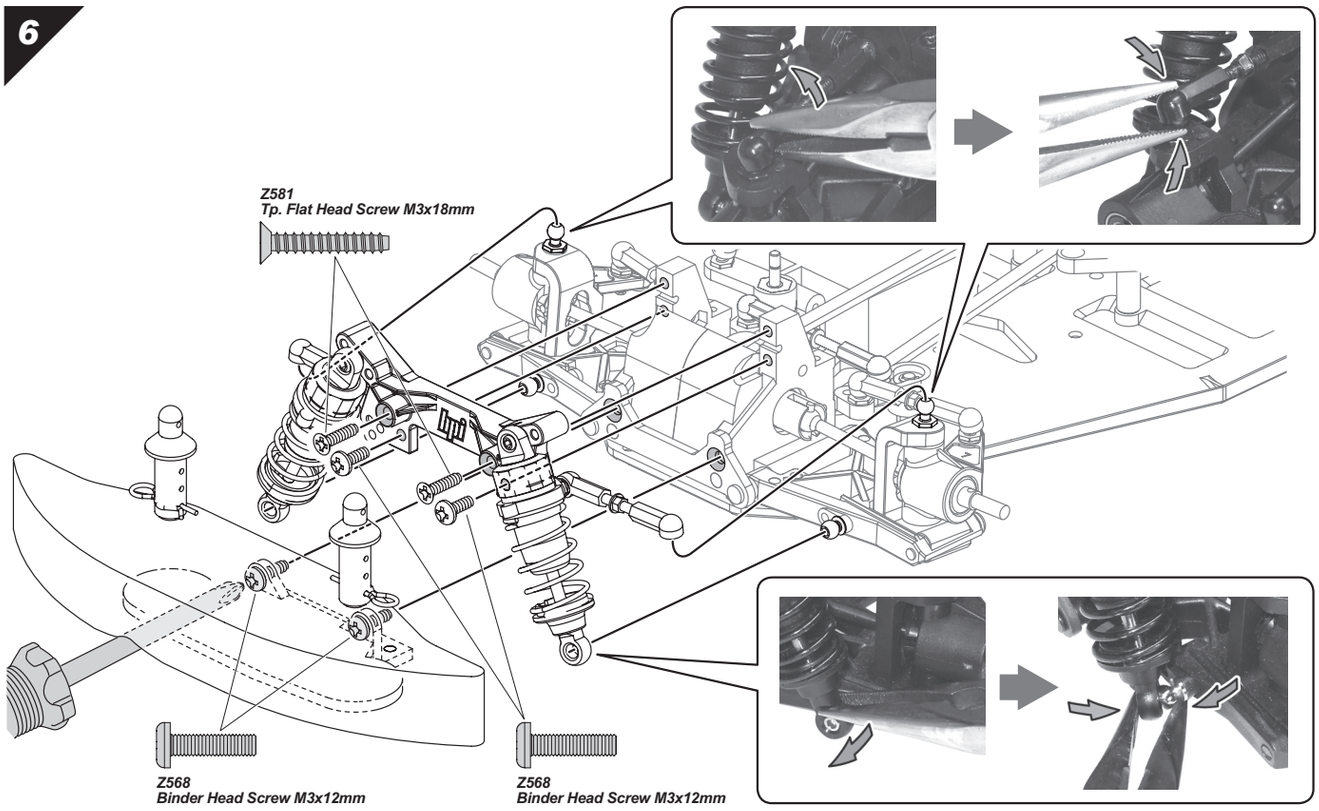

7

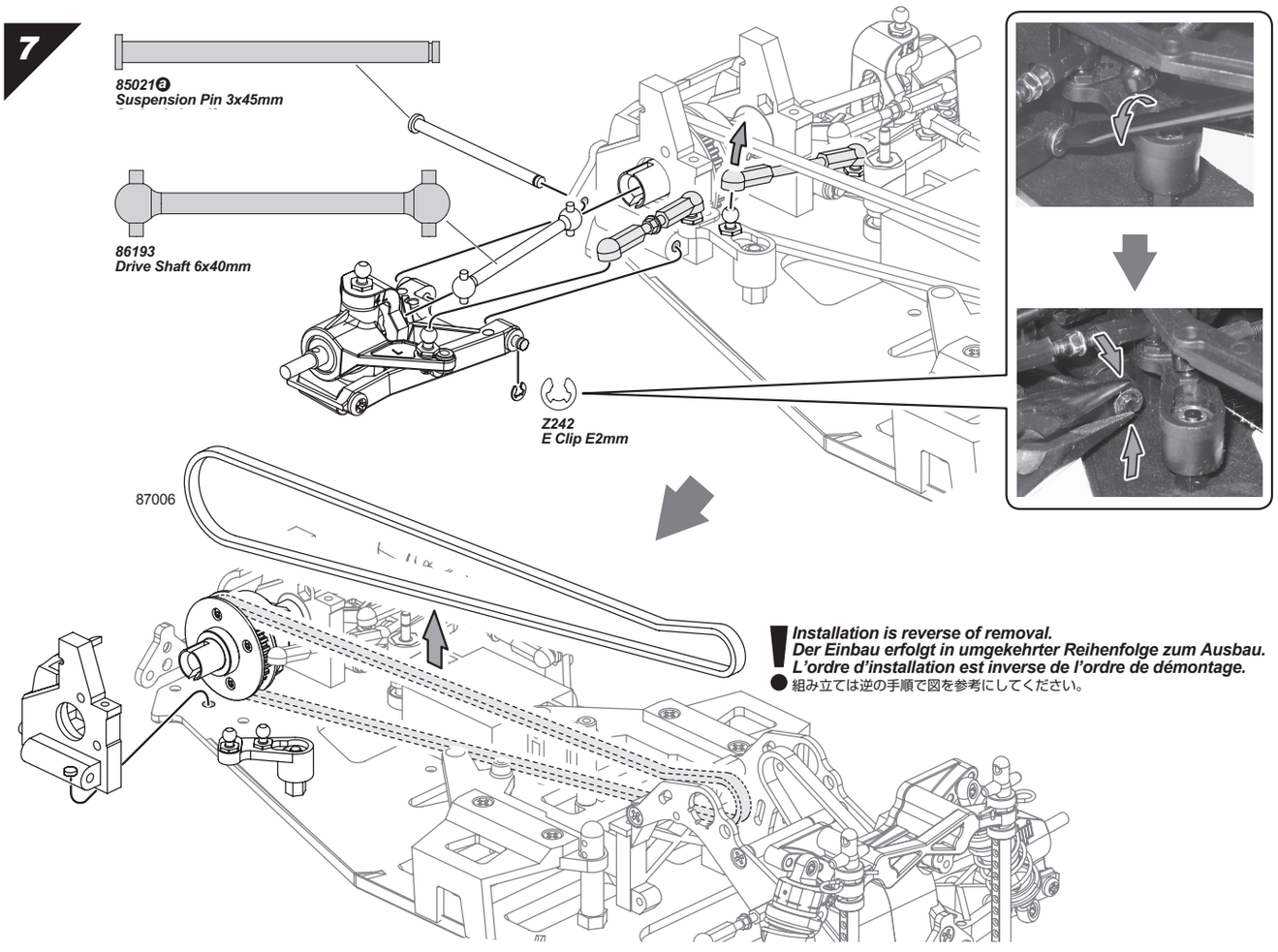

Installation is reverse of removal.
Der Einbau erfolgt in umgekehrter Reihenfolge zum Ausbau.
L'ordre d'installation est inverse de l'ordre de démontage.
● 組み立ては逆の手順で図を参考にしてください。

4-8

Rear Belt Replacement
Wechsel Des Hinteren Riemen
Remplacement de la courroie arrière
リアベルトの交換

1

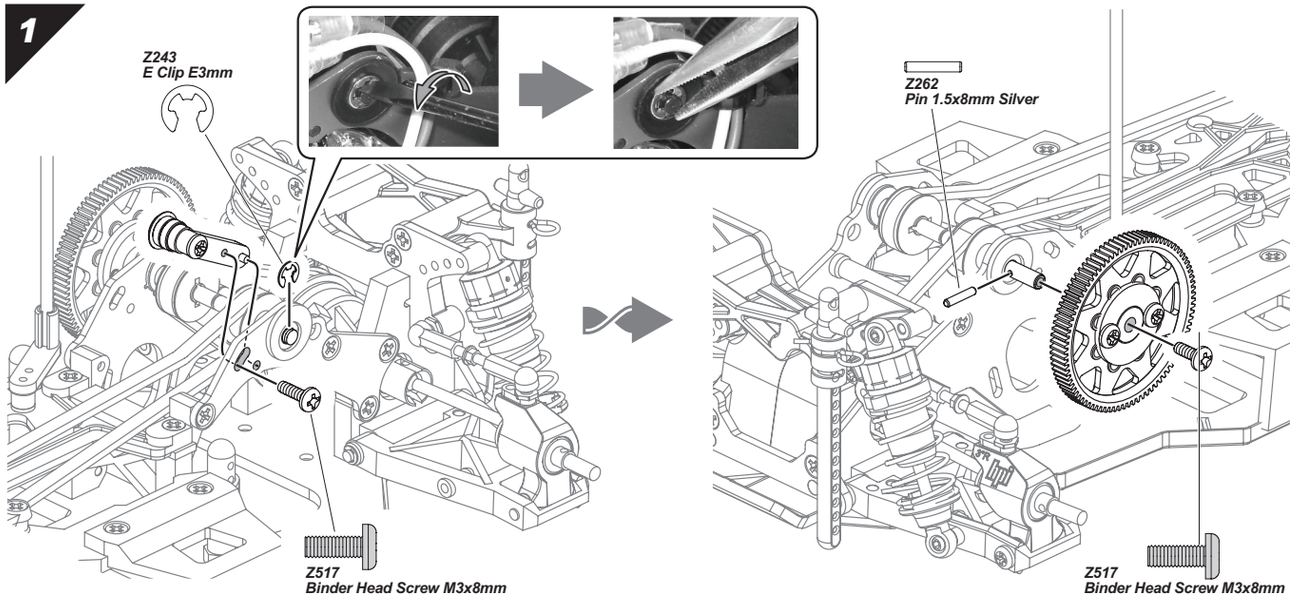

2

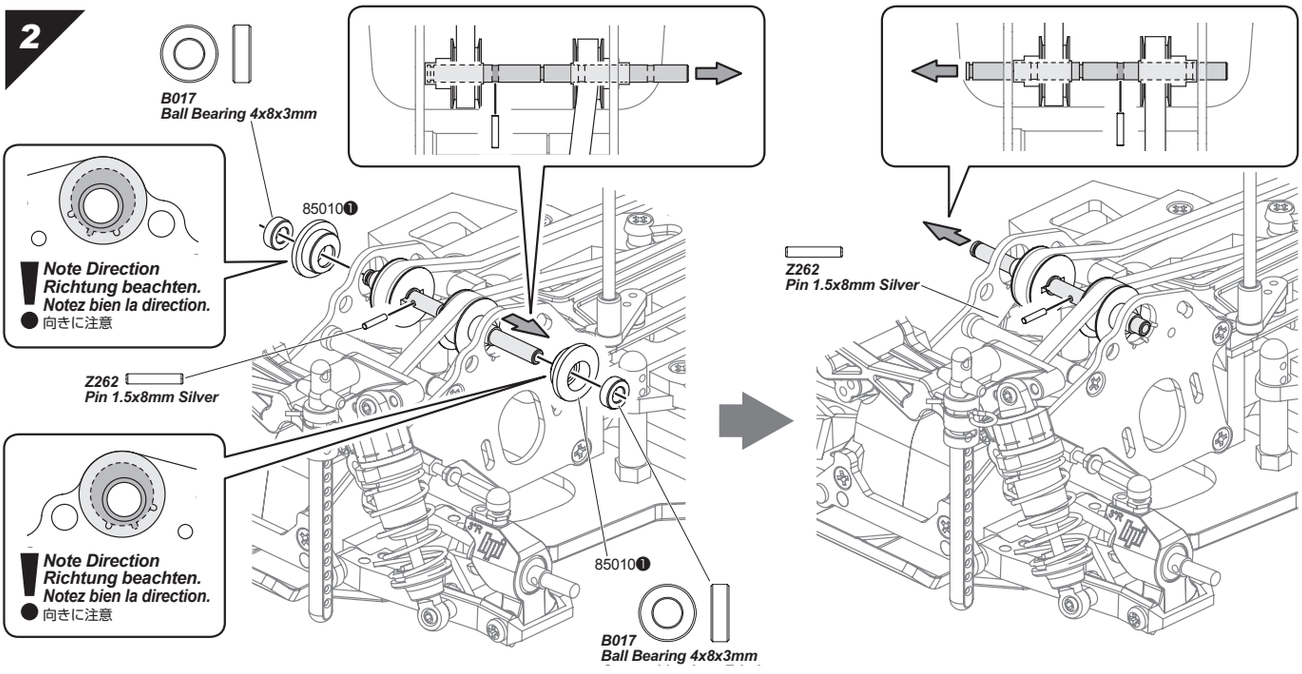

3

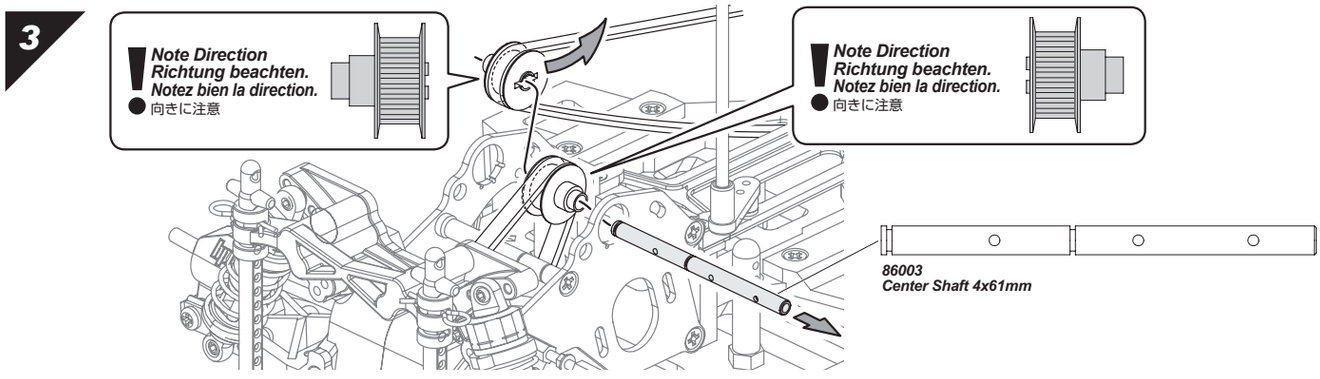

4

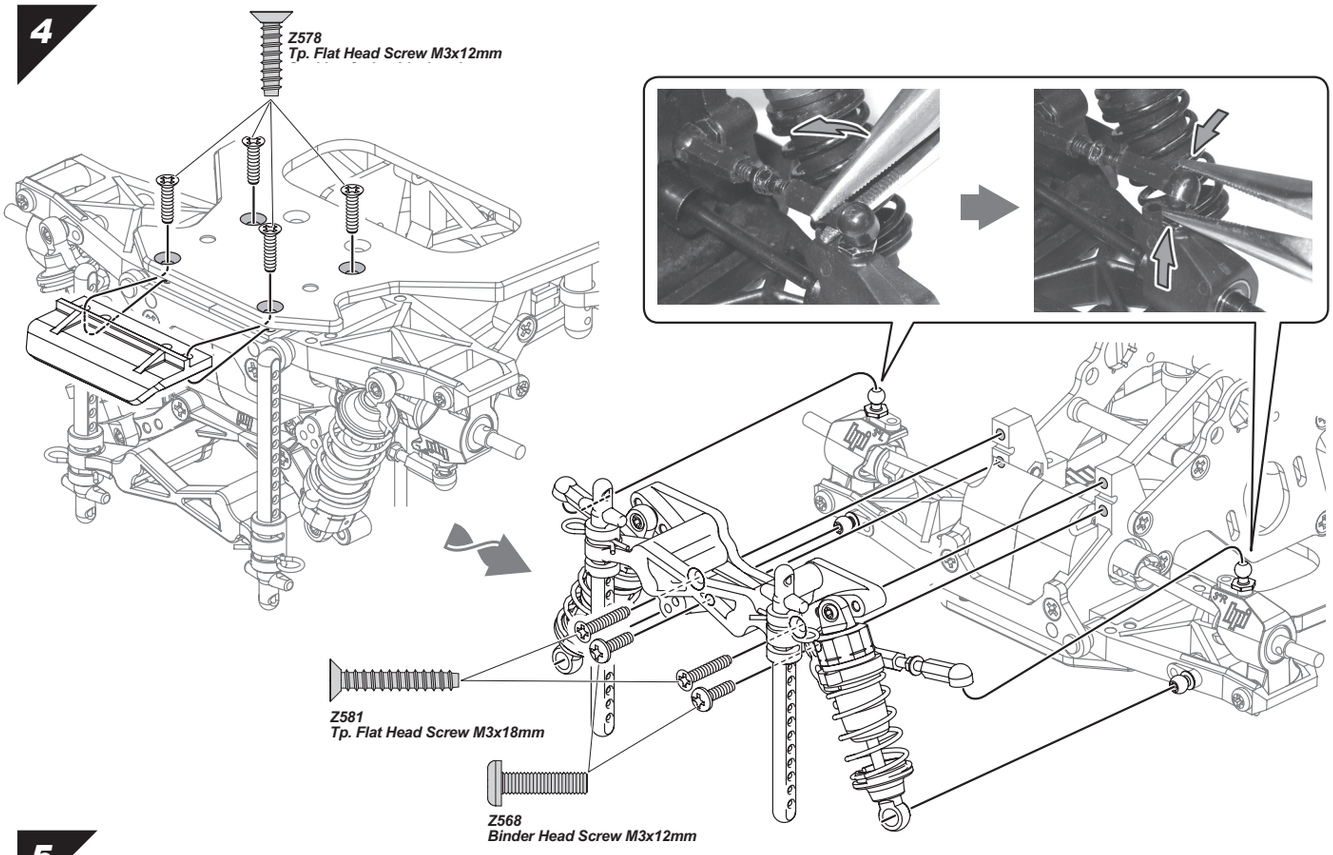

5

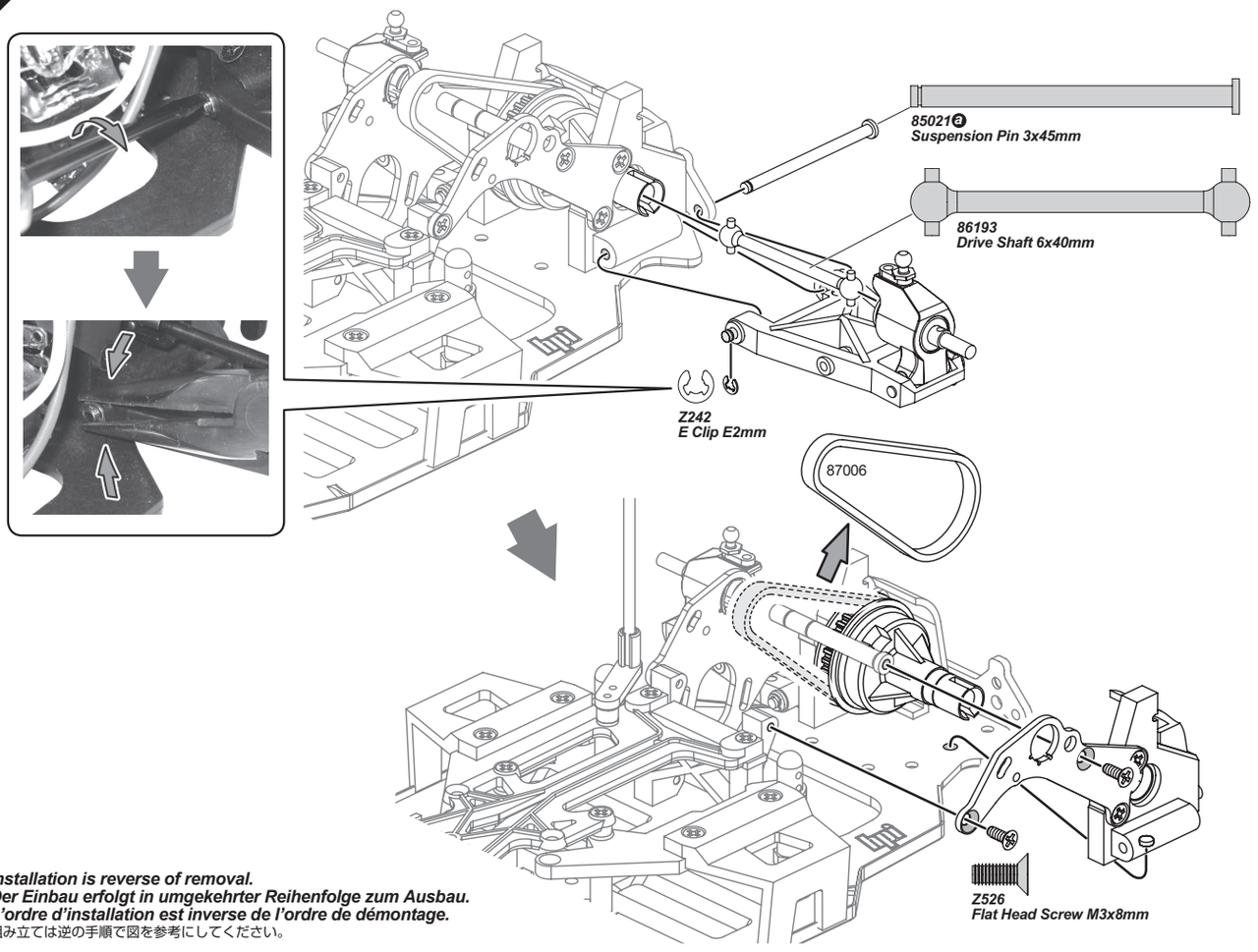

Installation is reverse of removal.
Der Einbau erfolgt in umgekehrter Reihenfolge zum Ausbau.
L'ordre d'installation est inverse de l'ordre de démontage.
● 組み立ては逆の手順で図を参考にしてください。

4-9 Radio Maintenance / RC-Anlage — Entretien de la radio / プロポシステムのメンテナンス

Throttle Trim / Gas-Trimmung / Trim d'accélération
スロットルトリム

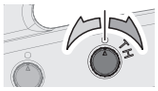

To be used for Centering the throttle.
Zum Einstellen der Gas Position.
À utiliser pour régler le fonctionnement de l'accélération.
スロットルの停止位置（ニュートラル）が調整できます。

Steering Trim / Lenkungs-Trimmung / Trim de direction
ステアリングトリム

To be used for Centering the steering.
Um den Geradeauslauf einzustellen.
À utiliser pour régler le fonctionnement de la direction.
ステアリングの直進位置（ニュートラル）が調整できます。

Power Switch / Hauptschalter / Interrupteur de marche/arrêt
電源スイッチ

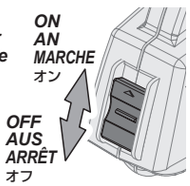

3ch Switch / 3. Kanal (Schalter) / Interrupteur 3e canal
3チャンネルスイッチ

This switch is used for optional parts.
Dieser Schalter kann für weitere Optionen verwendet werden.
Cet interrupteur est utilisé pour les pièces optionnelles.
オプション製品に対応します。

Steering Wheel / Lenkrad / Volant de direction
ステアリングホイール

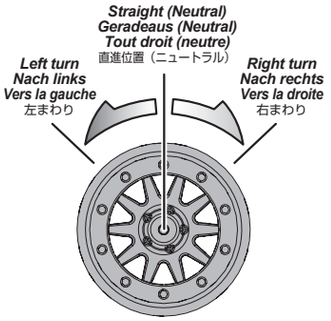

Steering Dual Rate / Lenkeinschlagsbegrenzung / Double débit de direction
ステアリングデュアルレート

To be used to adjust steering servo throw.
Zum Einstellen des maximalen Lenkeinschlags.
À utiliser pour le réglage du taux et de l'angle du servo.
R/Cカーの曲がる量を調整できます。

Antenna / Antenne / Antenne
アンテナ

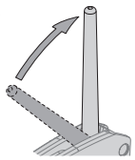

Extend the antenna to the maximum length for best performance.
Stellen Sie die Antenne senkrecht auf um die maximale Sendeleistung zu haben.
Déployez l'antenne à sa longueur maximale pour obtenir les meilleures performances.
アンテナは垂直に立てて使用します。
アンテナを立てないとR/Cカーのコントロールができなくなる原因になります。

Battery Level Indicator / Batterie Zustands-Anzeige / Indicateur du niveau des piles
バッテリーレベルインジケーター

Good Batteries
Batterien sind in Ordnung
Piles bonnes
電池が充分ある場合は点灯します。

Low Batteries (Light Blinks)
Leere Batterien (LED blinkt)
Piles faibles
点滅を始めたら電池を交換します。

Exchange Batteries
When the battery level indicator (LED) blinks in red, replace the batteries with new ones immediately.

Tauschen Sie die Batterien
Wenn die Batterie Zustands-Anzeige (LED) rot blinkt, tauschen Sie die Batterien sofort gegen neue aus.

Changez les piles
Lorsque le témoin LED indiquant le niveau des piles clignote en rouge, changez immédiatement celles-ci.

バッテリーの交換目安
赤ランプ (LED)が点滅を始めたら電池を交換します。

Reverse Switch / Servowegschalter / Commutateur d'inversion
リバーススイッチ

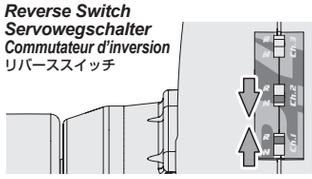

Refer to the instruction of kit and check direction of reverse switch.
Schauen Sie in die Anleitung Ihres Autos um die Stellung für den Schalter daraus zu entnehmen.
Reportez-vous aux instructions du kit et vérifiez la direction de l'interrupteur d'inversion de marche.
キット説明図を参考にリバーススイッチの位置を確認します。

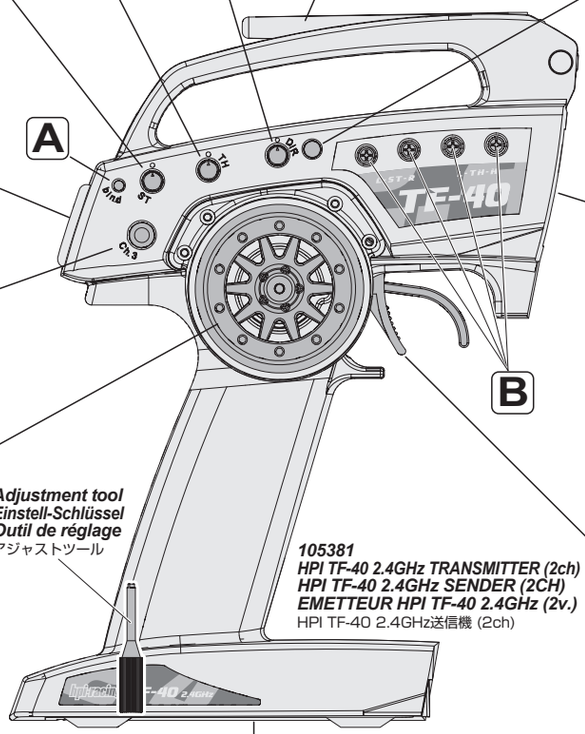

Adjustment tool / Einstell-Schlüssel / Outil de réglage
アジャストツール

105381
HPI TF-40 2.4GHz TRANSMITTER (2ch)
HPI TF-40 2.4GHz SENDER (2CH)
EMETTEUR HPI TF-40 2.4GHz (2v.)
HPI TF-40 2.4GHz送信機 (2ch)

Attention / Achtung / Attention
注 意

Do not mix batteries of different ages or types.
Verwenden Sie immer Batterien gleichen Alters und Typs.
Ne mélangez pas des piles de différents âges ou de différents types.
古い電池と新しい電池を混ぜて使わないでください。

Throttle Trigger / Gas-Hebel / Gâchette d'accélération
スロットルトリガー

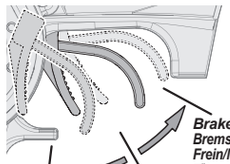

To be used for throttle operation.
Regelt die Geschwindigkeit.
À utiliser pour le fonctionnement de l'accélération.
R/Cカーのスピードをコントロールできます。

A Bind Switch / Verbindungs-Knopf / Interrupteur d'association
バインドスイッチ

P.34

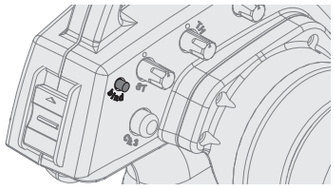

Programming a receiver to recognize the code of only one specific transmitter.
Um den Empfänger mit genau einem speziellen Sender zu verbinden.
Programmer un récepteur pour qu'il reconnaisse seulement le code d'un émetteur spécifique.
バインドとは、送信機の固体識別番号を受信機に記憶させる作業です。

B End Point / EPA / Endpunkte / EPA / Limite
エンドポイント / EPA

P.36

Adjustment tool / Einstell-Schlüssel / Outil de réglage
アジャストツール

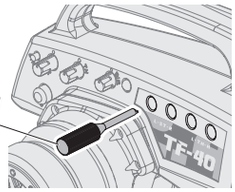

End point adjustments allow you to set the limits of steering and throttle.
Mit der EPA-Funktion können Sie die Endausschläge der Lenkung und des Gas-Servos einstellen.
Les points de limite vous permettent de fixer les limites de la direction et de l'accélération.
エンドポイントの設定とは、ステアリングとスロットル操作の最大位置を設定する事です。

Receiver and Servo Empfänger und Servo Récepteur et servo 受信機、サーボ

Receiver Connections
Anschluss des Empfängers
Connexions du récepteur
受信機側配線図

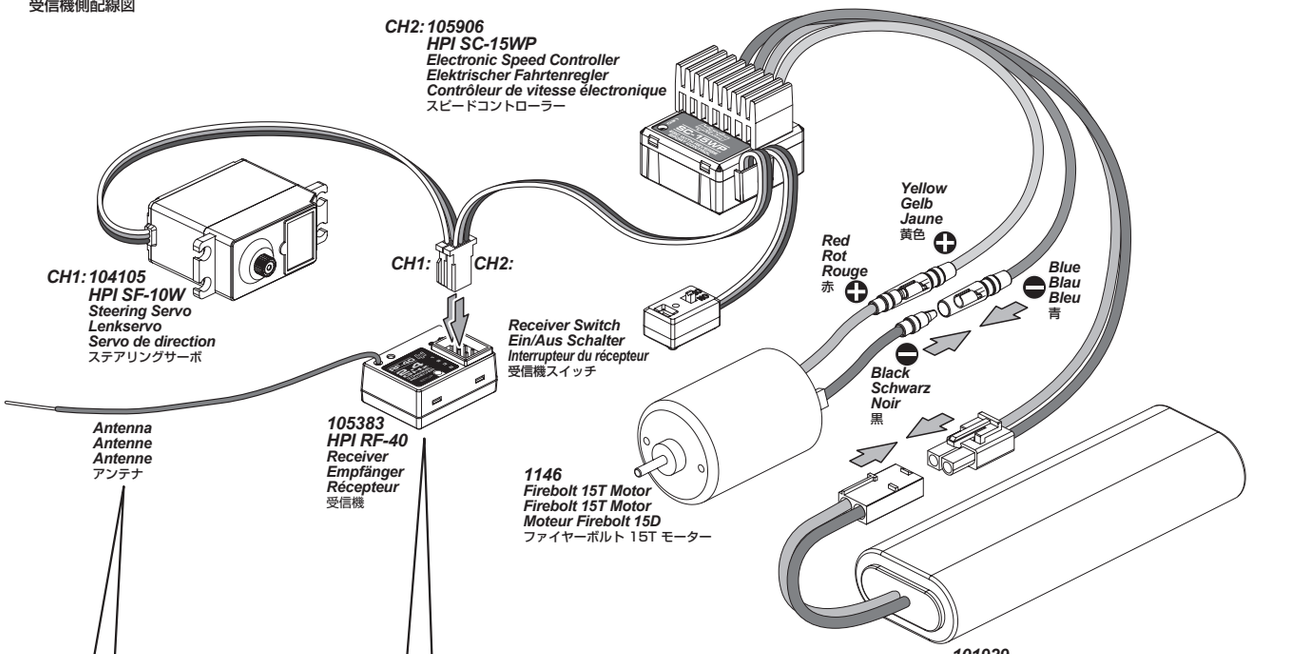

101929
PLAZMA 7.2V 2000mAh NI-MH BATTERY PACK
PLAZMA 7.2V 2000mAh NiMh AKKUPACK
PACK BATTERIE PLAZMA 7.2V 2000mAh
Plazma 7.2V 2000mAh バッテリー

106180 (Flux version only)
PLAZMA 8.4V 3300mAh NI-MH BATTERY PACK
PLAZMA 8.4V 3300mAh NiMh AKKUPACK
PACK BATTERIE PLAZMA 8.4V 3300mAh Ni-MH
Plazma 8.4V Ni-MH 3300mAh バッテリー

Attention
Achtung
Attention
注 意

Do not make sharp bends or cut the antenna.

Knicken oder kürzen Sie die Antenne auf keinen Fall.

Ne faites pas d'angles vifs et ne coupez pas l'antenne.

急な角度で折り曲げたり切らないでください。

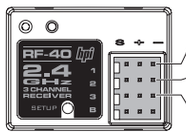

CH1: Steering Servo
Lenkservo
Servo de direction
ステアリングサーボ

CH2: Electronic Speed Controller
Elektrischer Fahrtenregler
Contrôleur de vitesse électronique
スピードコントローラー

CH3: For transponder or other accessories.
Für Transponder oder weiteres Zubehör.
Pour le transpondeur ou autres accessoires.
トランスポンダーなどのオプション用

Fail-safe Function of The SC-15WP Speed Controller *Fonction de sécurité redondante du contrôleur de vitesse SC-15WP*
Fail-Safe Funktion des SC-15WP Fahrtenreglers SC-15WP スピードコントローラーのヒートプロテクター機能

Fail-safe Function of The SC-15WP Speed Controller
Fail-Safe Funktion des SC-15WP Fahrtenreglers
Fonction de sécurité redondante du contrôleur de vitesse SC-15WP
SC-15WP スピードコントローラーのヒートプロテクター機能

This ESC has a fail-safe function. If the Speed Controller heats up, the fail-safe function will be activated. Once the fail-safe is activated, the throttle repeats turning on and off quickly and acceleration becomes erratic. Stop driving immediately, do not drive the car untill the Speed Controller cools down.

Falls der Regler durch Überbelastung zu sehr erhitzt wird, aktiviert sich die Fail-Safe Funktion. Wenn diese aktiviert ist, beschleunigt das Auto nicht mehr richtig, sondern stottert. Hören Sie in diesem Fall sofort auf zu fahren und lösen Sie das Problem mit Hilfe der Fahlerfibel. Wenn Sie dennoch weiterfahren, kann der Fahrtenregler beschädigt werden.

Si le circuit surchauffe du fait d'une surcharge du contrôleur de vitesse, la sécurité redondante sera activée pour la protection du circuit. Une fois que la sécurité redondante est activée, l'accélérateur se déclenche et s'éteint en boucles rapides, et l'accélération devient inadéquate même si vous tirez continuellement la gâchette de l'accélérateur de manière égale. Dans ce cas, arrêtez immédiatement de conduire le véhicule et résolvez le problème en vous reportant à la section dépannage. Si vous continuez à piloter alors que la sécurité redondante est activée, le contrôleur de vitesse pourrait être

スピードコントローラーは本体保護のためにヒートプロテクター機能を装備しています。スピードコントローラーに大きな負荷がかかり、回路内の温度が上昇した場合、回路保護のためフェールセーフ機能が作動します。ヒートプロテクター機能が作動するとスロットルが小刻みにON/OFFを繰り返し、ギクシャクした加速をします。このような状態になったときは速やかに走行を中止しスピードコントローラーの温度が下がるまで走行させないでください。回路内の温度が通常温度にもどればヒートプロテクター機能は解除されます。

105906
HPI SC-15WP
Electronic Speed Controller
Elektrischer Fahrtenregler
Contrôleur de vitesse électronique
スピードコントローラー

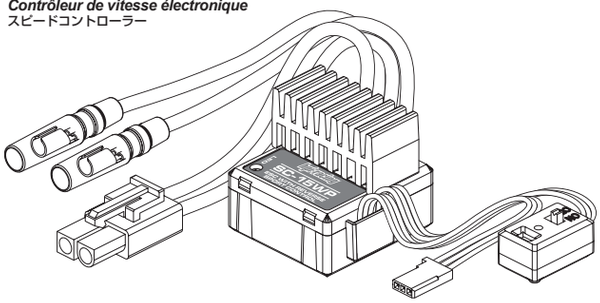

Do not use the motors with less than 14T.
Verwenden Sie keine Motoren mit weniger als 14 Turns.
N'utilisez pas de moteur de moins de 14 tours.
14ターン以下のモーターは使用できません。

Binding and Fail Safe　Verbinden und Fail-Safe　Association et sécurité intégrée　バインド &フェイルセーフ

Programming a receiver to recognize the code of only one specific transmitter. Binding and fail-safe is pre-set from the factory.
Den Empfänger so programmieren, dass er die Signale von genau einem Sender empfängt. Sender und Empfänger sind ab Werk verbunden.
Programmation d'un récepteur pour reconnaître le code d'un émetteur spécifique. L'association est pré-réglée en usine.
バインドとは、送信機の固体識別番号を受信機に記憶させる作業です。 バインドとフェイルセーフは予め設定されていますので設定の必要はありません。

Caution
Warnhinweise
Précautions
警 告

If you change transmitters or add a receiver, you must re-bind before operating your vehicle.
Wenn Sie den Sender tauschen oder einen weiteren Empfänger einsetzen, müssen Sie den Verbindungsvorgang erneut ausführen, bevor Sie Ihr Modell betreiben.
Si vous changez d'émetteurs ou que vous ajoutez un récepteur, vous devez recommencer l'association avant de faire fonctionner votre véhicule.
送信機を変更する場合や受信機を変更または追加する時はバインドとフェイルセーフ作業を行ってください。

1

In France, choose France mode. Otherwise, choose normal mode.
Wählen Sie in Frankreich den Frankreich-Modus, sonst den normalen Modus.
En France, choisissez le mode France. Dans les autres pays, choisissez le mode normal.
フランス国内で使用される場合は図を参考に France modeに
それ以外の国ではNormal modeにスイッチを切り替えます。

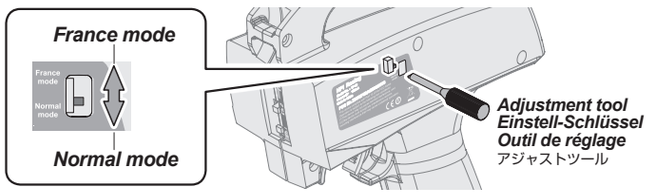

2

Place the transmitter and the receiver close to each other (within one meter). Turn the power switch on the transmitter to the ON position.
Bringen Sie Sender und Empfänger nah zusammen (innerhalb eines Meters). Schalten Sie den Sender an.
Positionnez l'émetteur et le récepteur à proximité l'un de l'autre (moins d'un mètre). Mettez l'interrupteur de l'émetteur en position de marche (ON).
送信機と受信機を近づけ、送信機のスイッチを入れます。

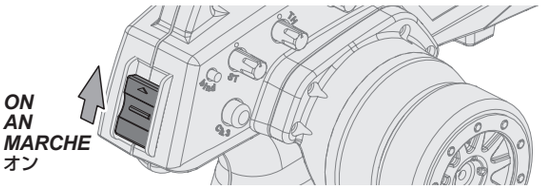

3

Press and hold the receiver setup button, then turn the power switch to the ON position. The receiver LED will flash quickly. Release the setup button after 1 second.
Drücken und halten Sie den Einstell-Knopf am Empfänger. Schalten Sie nun den Empfänger an, halten Sie dabei den Knopf gedrückt. Die Empfänger-LED wird schnell blinken. Lassen Sie dann nach einer Sekunde den Einstell-Knopf los.
Appuyez sur le bouton de réglage du récepteur et maintenez-le enfoncé, puis tournez l'interrupteur en position de marche ON et continuant de maintenir le bouton de réglage. La LED du récepteur clignote rapidement. Relâchez le bouton du récepteur après 1 seconde.
受信機のSETUPボタンを押しながらスイッチを入れます。
LEDが点滅した1秒後にSETUPボタンを離します。

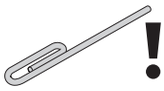

Use a thin object such as a paperclip
Verwenden Sie z.B. eine Büroklammer.
Utilisez un objet mince, comme un trombone
クリップなどの細長い棒を使用します。

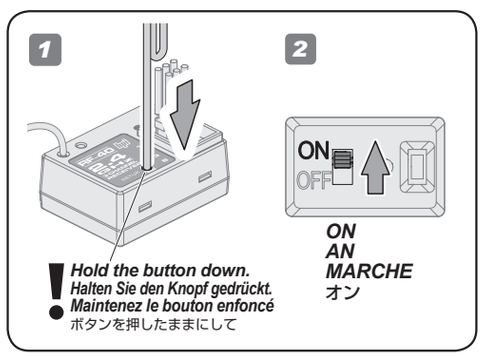

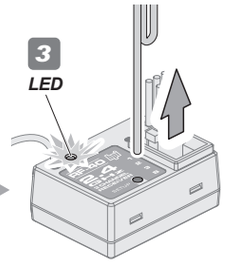

4

Press and hold the binding button on the transmitter for 1 second until the LED on the receiver is continuously lit.
Drücken und halten Sie den Verbindungs-Knopf am Sender für eine Sekunde bis die LED des Empfängers durchgängig leuchtet.
Appuyez sur le bouton d'association de l'émetteur et maintenez-le enfoncé pendant 1 seconde, jusqu'à ce que la LED de l'émetteur soit allumée fixement.
送信機のバインドボタンを1秒間押します。
受信機のLEDが点滅から点灯に変わりサーボが
コントロール可能となります。

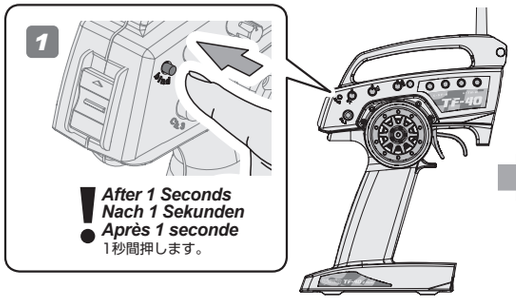

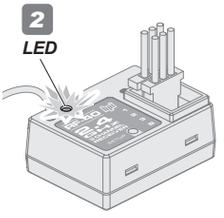

Fail Safe Setup　Fail-Safe Einstellvorgang　Réglage de sécurité　フェイルセーフセットアップ

Caution
Warnhinweise
Précautions
警 告

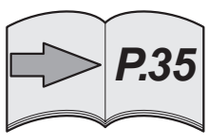

Refer to page 35 for fail safe setup.
Informationen zum Einstellen des Fail-Safes finden Sie auf Seite 35.
Reportez-vous à la page 35 pour le réglage de la sécurité intégrée.
引き続き35ページを参考に、必ずフェイルセーフセットアップを行ってください。

Fail Safe Setup　Fail-Safe Einstellvorgang　Réglage de sécurité　フェイルセーフセットアップ

Cautions
Warnhinweise
Précautions
警 告

Any new binding of transmitter & receiver will clear the preset fail safe.
Jeder neu durchgeführte Verbindungsvorgang löscht die Fail-Safe-Einstellungen.
Toute nouvelle association entre un émetteur et un récepteur annulera les réglages de la sécurité intégrée.
フェールセーフの設定は、バインドする度にクリアされますのでその都度再設定してください。

1

Turn the power switch to the ON position on the transmitter.
Press the setup button on the receiver then release. LED will flash.

Schalten Sie den Sender ein. Drücken Sie den Einstellknopf am Empfänger und lassen Sie ihn wieder los. Die LED wird blinken.

Mettez l'interrupteur de l'émetteur en position de marche (ON). Appuyez sur le bouton de réglage du récepteur puis relâchez-le. La LED va clignoter.

送信機と受信機のスイッチを入れます。
受信機のSETUPボタンを押しLEDが点滅になったら離します。

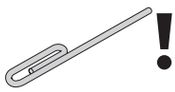

Use a thin object such as a paperclip
Verwenden Sie z.B. eine Büroklammer.
Utilisez un objet mince, comme un trombone
クリップなどの細長い棒を使用します。

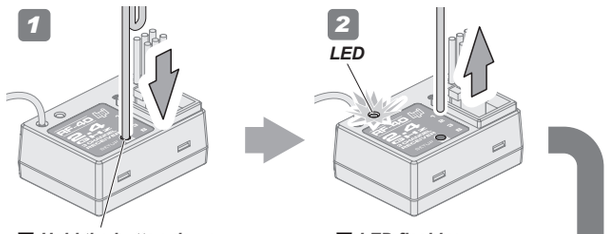

Hold the button down.
Den Knopf drücken.
Maintenez le bouton enfoncé
ボタンを押したままにして

LED flashing
Blinkende LED
LED qui clignote
LED点滅

NOTE: Start step two within five seconds.
After five seconds fail safe setup will reset, the LED will be continuously lit and you will have to start over at step one above.
HINWEIS: Führen Sie Schritt zwei innerhalb von fünf Sekunden aus.
Nach fünf Sekunden wird der Einstellvorgang abgebrochen, die LED leuchtet durchgängig und Sie müssen wieder bei Schritt eins beginnen.
Commencez la deuxième étape dans les cinq secondes. Après cinq secondes, la sécurité intégrée va se remettre à zéro, la LED sera éclairée fixement et vous devrez recommencer à la première étape ci-dessus.
すぐに次のステップに差し掛かってください。 5秒以上経過するとLEDは点灯に戻ってしまい、初めからやり直す必要があります。

2

Hold full brake on the transmitter, and press the setup button. The LED will flash quickly. Release full brake on the transmitter once the receiver LED remains lit, then release the setup button on the receiver.

Halten Sie die Bremse am Sender voll gedrückt und drücken Sie den Einstellknopf. Die LED beginnt schnell zu blinken. Lassen Sie die Bremse am Sender los sobald die LED durchgängig leuchtet. Lassen Sie danach den Einstellknopf am Sender los.

Freinez complètement avec l'émetteur, et appuyez sur le bouton de réglage. La LED va clignoter rapidement. Relâchez le freinage sur l'émetteur une fois que la LED du récepteur reste allumée, puis relâchez le bouton de réglage du récepteur.

送信機のスロットルトリガーをブレーキ側に保ちながら、受信機のSETUPボタンを押し、LEDが早めの点滅になる事を確認してください。
LEDが点灯に変わったら、 SETUPボタンとスロットルトリガーを離します。

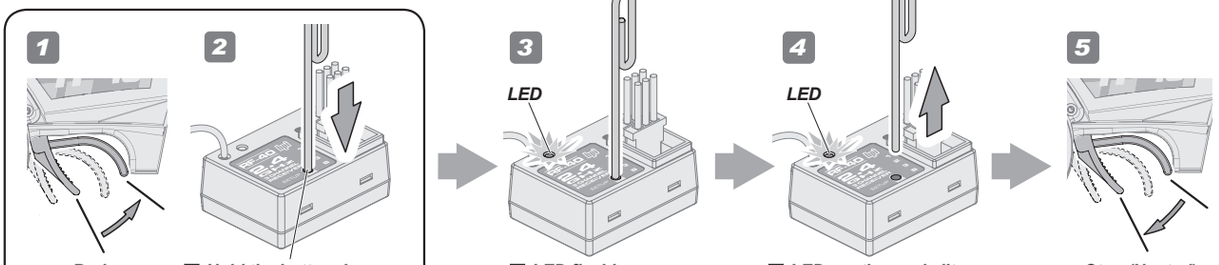

Brake
Bremse
Frein
ブレーキ

Hold the button down.
Halten Sie den Knopf gedrückt.
Maintenez le bouton enfoncé
ボタンを押したままにして

LED flashing
Blinkende LED
LED qui clignote
LED点滅

LED continuously lit.
Durchgängig leuchtende LED
LED fixement allumée
LED点灯

Stop (Neutral)
Stopp (Neutral)
Arrêt (neutre)
停止 （ニュートラル）

3

To confirm that fail safe is working properly, the ESC will go in to the neutral position and the vehicle will not move when you shut off the transmitter. See page 13 and check the Fail Safe function working properly.You do not need to repeat this procedure each time you run.

Wenn das Fail-Safe aktiv ist, wird der Regler in die Neutralstellung geschaltet und das Auto bewegt sich nicht, auch wenn Sie den Sender ausschalten. Schauen Sie auf Seite 13 nach um die Fail-Safe Funktion zu überprüfen. Dieser Vorgang muss nicht vor jeder Fahrt durchgeführt werden.

Pour vérifier que la sécurité intégrée fonctionne correctement, le contrôleur de vitesse devrait se mettre en position neutre dès que vous éteignez l'émetteur. Consultez la page 13 et vérifiez que la fonction de sécurité intégrée fonctionne correctement. Vous n'aurez pas besoin de recommencer ceci à chaque fois que vous utiliserez le véhicule.

送信機のスイッチを切り受信機のLEDが点滅し何も起きない事を確認し、再びスイッチを入れ動作確認して作業は終了となります。
13ページを参考にフェイルセーフが正しく機能してるか確認してください。2回目以降は走行のたびにフェイルセーフを設定する必要はありません。

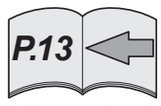

Reference Section
Abschnitt
Section de référence
参照セクション

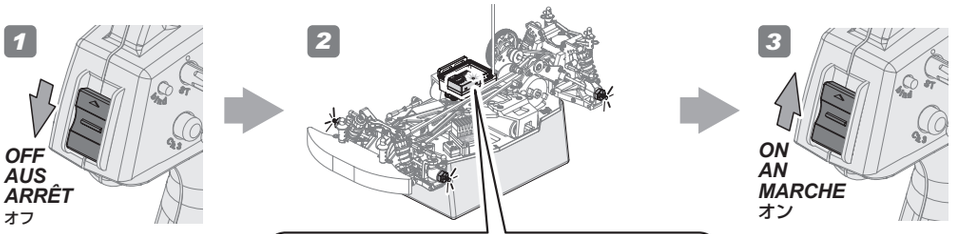

OFF
AUS
ARRÊT
オフ

ON
AN
MARCHE
オン

LED light will flash and vehicle will not move.
Die LED blinkt und das Auto bewegt sich nicht.
La LED clignote et le véhicule ne bouge pas.
このとき受信機のLEDが点滅し何も起きない状態になります。

End Point Adjustment / EPA　Endpunkt Einstellung / EPA　Réglage de point de limite　エンドポイント / EPAの設定

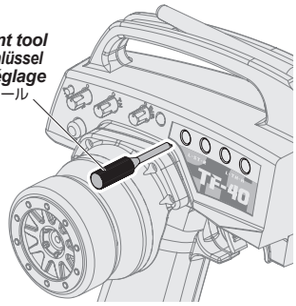

Adjustment tool
Einstell-Schlüssel
Outil de réglage
アジャストツール

End point adjustments allow you to set the limits of steering and throttle.
Die Endpunkt-Einstellung erlaubt es den Servoweg der Lenkung und von Gas/Bremse zu begrenzen.
Les réglages de point de limite vous permettent de fixer les limites de la direction et de l'accélération.
エンドポイントの設定とは、ステアリングとスロットル操作の最大位置を設定する事です。

Caution
Warnhinweise
Précautions
警 告

Do not adjust the servo beyond its limit. Damage may occur.
Stellen Sie den Servoweg nicht größer als möglich ein, da sonst Beschädigungen auftreten können.
Ne réglez pas le servo au-delà de ses limites. Cela pourrait provoquer des dommages.
サーボが最大位置を越えないように設定してください。サーボが破損する恐れがあります。

1

Turn the power switch to the ON position on the transmitter. Turn on the receiver. Place the car on a stand and adjust steering and throttle trim, then turn dual rate to maximum setting.

Schalten Sie den Sender ein. Schalten Sie den Empfänger ein. Stellen Sie das Auto auf eine Box und stellen Sie die Trimmung für die Lenkung und Gas/Bremse ein. Stellen Sie danach Dual-Rate D/R auf Maximum.

Mettez l'interrupteur de l'émetteur en position marche (ON). Allumez le récepteur. Mettez le véhicule sur un support, et réglez les trims de direction et d'accélération, puis mettez le double débit à sa valeur maximale.

台の上に車を載せ送信機と受信機のスイッチを入れ、トリム調整を行いデュアルレートを最大にします。

P.12
Reference Section
Abschnitt
Section de référence
参照セクション

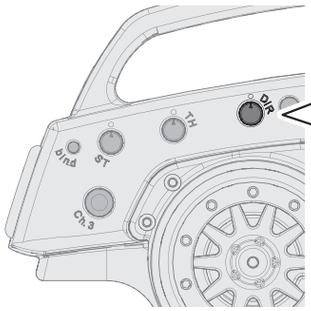

Steering Dual Rate
Lenkeinschlagsbegrenzung
Double débit de direction
ステアリングデュアルレート

2

Turn steering wheel all the way to the left and adjust your end point to the desired angle.

Drehen Sie das Lenkrad ganz nach links und stellen Sie die Endpunkt-Einstellung so ein, dass das Servo nicht auf Anschlag läuft.

Tournez le volant de direction au maximum vers la gauche, et réglez votre limite à l'angle désiré.

ステアリングホイールを左側最大に保ち、タイヤの最大切れ角を調整ダイヤルで調整します。

Damage to your servo may occur if your maximum steering endpoints are set too far.

- ***Das Lenkservo kann beschädigt werden, wenn die Lenkausschläge zu groß eingestellt sind.***

Vous pourriez endommager votre servo si la valeur du point de limite de direction est fixée trop haut.

サーボが ロックしてジリジリうならない様に注意してください。サーボモータ破損の原因になります。

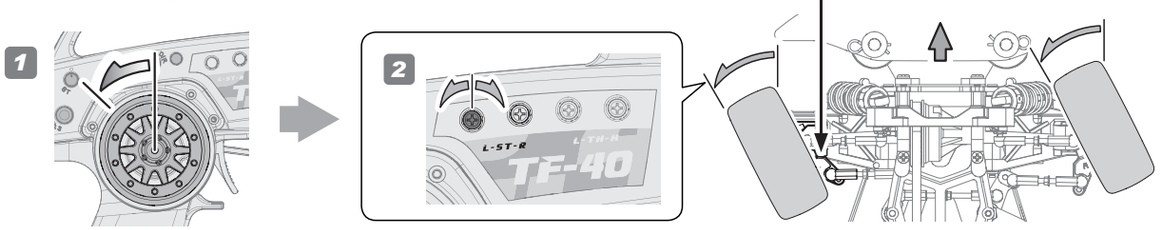

3

Turn steering wheel all the way to the right and adjust your end point to the desired angle.

Drehen Sie das Lenkrad ganz nach rechts und stellen Sie die Endpunkt-Einstellung so ein, dass das Servo nicht auf Anschlag läuft.

Tournez le volant de direction au maximum vers la droite, et réglez votre limite à l'angle désiré.

ステアリングホイールを右側最大に保ち、タイヤの最大切れ角を調整ダイヤルで調整します。

Damage to your servo may occur if your maximum steering endpoints are set too far.

- ***Das Lenkservo kann beschädigt werden, wenn die Lenkausschläge zu groß eingestellt sind.***

Vous pourriez endommager votre servo si la valeur du point de limite de direction est fixée trop haut.

サーボが ロックしてジリジリうならない様に注意してください。サーボモータ破損の原因になります。

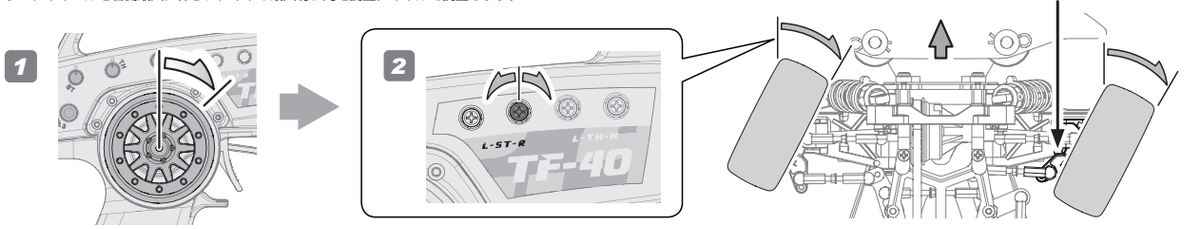

4

Turn the dial to its to maximum level.
Stellen Sie den Drehknopf auf den Maximalwert.
Tournez le cadran à son maximum.
TH側のボリュームを最大位置にします。

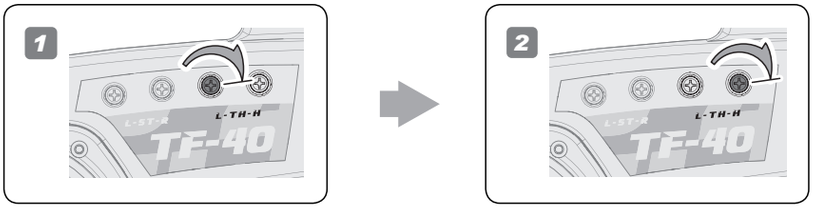

Choose Battery Mode Auswählen des Akkumodus Choisissez le mode de la batterie バッテリーの選択

Caution
Warnhinweise
Précautions
警 告

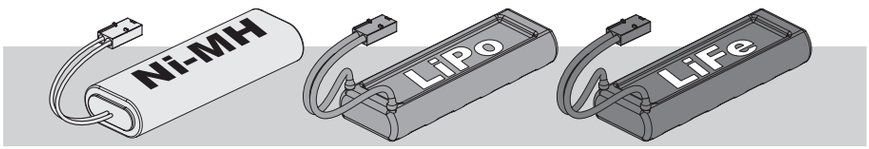

The speed control has 3 types of battery modes to choose from depending on which type of battery you use (NiMH, LiPo, and LiFe). Setup for the proper battery is needed. If do not setup your speed control correctly, your battery may explode, swell, smoke, or become useless.

Der Regler besitzt 3 Akkumodi, die Sie, nach den von Ihnen eingesetzten Akkus, auswählen können (NiMh, LiPo und LiFe). Der Akkutyp muss korrekt eingestellt werden. Wenn Sie dies nicht tun, kann Ihr Akku explodieren, sich aufblähen, rauchen oder unbrauchbar werden.

Le contrôleur de vitesse possède 3 types de modes de batterie à choisir en fonction du type de batterie que vous utilisez (Ni-MH, LiPo ou LiFe). Un réglage est nécessaire en fonction du type adéquat de batterie. Si vous ne réglez pas correctement votre contrôleur de vitesse, votre batterie pourrait exploser, gonfler, fumer ou devenir inutilisable.

Ni-MHモードでLiPo、LiFe バッテリーを使用した場合は過放電によりバッテリー破損、火災などの恐れがあります。
使用するバッテリーに合わせてモード設定してください。 適切な最低電圧設定によりバッテリーを保護します。

1 *Turn On Transmitter Sender Einschalten Allumez l'émetteur* スピードコントローラーのスイッチをONにします。

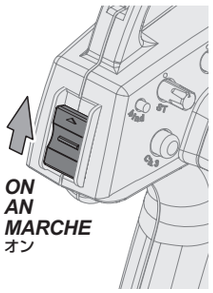

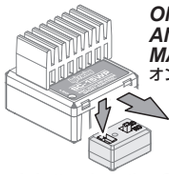

Hold the mode button down then Switch the ESC on while holding mode button down.

Halten Sie den Modus-Knopf gedrückt und schalten Sie dabei den Regler ein.

Appuyez sur le bouton Mode, puis mettez en marche le contrôleur électronique de vitesse tout en conservant le bouton Mode enfoncé.

MODEボタンを押したままにしてスピードコントローラーのスイッチをONにします。

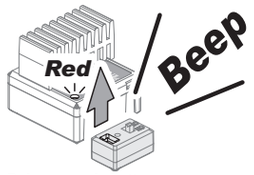

Release mode button. Red LED blink one time.

Lassen Sie den Modus-Knopf los. Die rote LED blinkt ein Mal.

Relâchez le bouton Mode. La LED rouge clignote une fois.

MODEボタンを離します。
LEDが赤く一度点滅します。

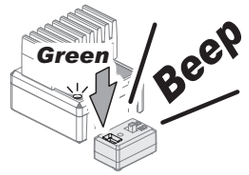

Press mode buttom and hold it. Green LED blink one time.

Drücken und halten Sie den Modus-Knopf. Die grüne LED blinkt ein Mal.

Appuyez sur le bouton Mode, et maintenez-le enfoncé. La LED verte clignote une fois.

MODEボタンを長押しすると、
LEDがグリーンの点滅になります。

2 *Choose Battery Mode Akkumodus Auswählen Choisissez le mode de la batterie* 使用するバッテリーを選択します。

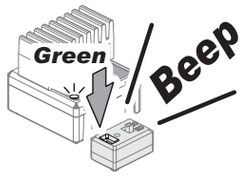

Press button repeatedly until correct mode is selected.

Drücken Sie den Knopf immer wieder, bis der korrekte Modus eingestellt ist.

Appuyez plusieurs fois sur le bouton jusqu'à ce que le mode adapté soit sélectionné.

MODEボタンを押すたびに設定が変わります。

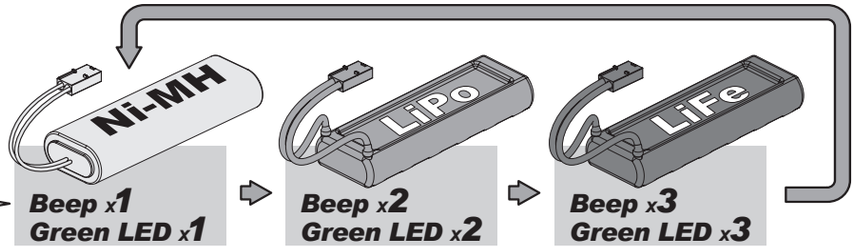

Beep x1
Green LED x1

1 beep and Green LED blink - NiMH battery mode.

1 Piepton und Blinken der grünen LED - NiMh-Akku-Modus.

1 bip et la LED verte clignote 1 fois - mode batterie NiMH.

ビープ音1回、グリーンLED1回点滅は
Ni-MHバッテリー 設定。

Beep x2
Green LED x2

2 beeps and Green LED blink - Lipo battery mode.

2 Piepton und Blinken der grünen LED - LiPo-Akku-Modus.

2 bips et la LED verte clignote 2 fois - mode batterie LiPo.

ビープ音2回 、グリーンLED2回点滅は
LiPoバッテリー設定。

Beep x3
Green LED x3

3 beeps and Green LED blink - LiFe battery mode.

3 Piepton und Blinken der grünen LED - LiPo-Akku-Modus.

3 bips et la LED verte clignote 3 fois - mode batterie LiFe.

ビープ音3回 、グリーンLED3回点滅は
LiFeバッテリー設定。

3 *Complete ESC Set-up Beenden des Einstellvorgangs Réglage complet du contrôleur électronique de vitesse* 設定の確定。

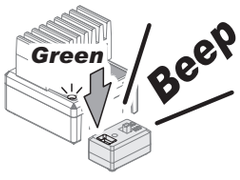

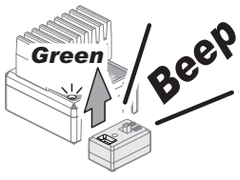

Hold down button more than 1 second, after you hear a short beep and a long beep ESC setting is now complete.

Halten Sie den Knopf länger als 1 Sekunde gedrückt. Danach hören Sie einen kurzen und einen langen Piepton.

Maintenez le bouton enfoncé pendant plus d'une seconde, lorsque vous entendez un court bip puis un bip long, le réglage du contrôleur électronique de vitesse est terminé.

MODEボタンを１秒長押しすると長いビープ音が鳴り設定が終了します。

4 *Turn off ESC and transmitter. Regler und Sender ausschalten. Éteignez le contrôleur de vitesse et l'émetteur* スイッチをオフにします。

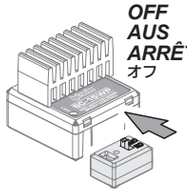

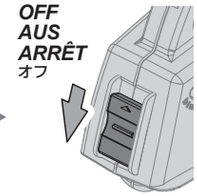

After turn on radio switch and neutral setting, verify your setting by the number of beeps and LED flashes.

Schalten Sie den Sender ein und halten Sie den Gashebel in Neutral. Die Anzahl an Tönen und Blinksignalen der LED gibt den eingestellten Modus an.

Après avoir allumé l'interrupteur de la radio et le réglage du point neutre, vérifiez votre réglage à l'aide du nombre de bips et de clignotements de la LED.

スイッチをオンにし、ニュートラルの設定が終わった後にレッドのLEDの点滅とビープ音の回数でバッテリータイプの設定確認ができます。

Beep x1 Red LED x1	***NiMH***
Beep x2 Red LED x2	***Lipo***
Beep x3 Red LED x3	***Life***

ESC Setting Mode Einstellen der Regler-Modi Choisissez le mode de réglage スピードコントローラーの設定

There are four setting modes to choose from battery type, reverce power, start power and drag brake.
Es gibt vier einstellbare Modi: Akkutyp, Rückwärts-Geschwindigkeit, Anfahr-Power und Motorbremse.
Vous pouvez choisir parmi quatre modes de réglages : type de batterie, marche arrière, marche avant et freinage.
バッテリータイプ、リバースパワー、スタートパワー、ドラッグブレーキの設定ができます。

Use fully charged battery.
Verwenden Sie nur vollständig geladene Akkus.
Utilisez une batterie entièrement chargée.
充電されたバッテリーを使用してください。

1 *Setting process Einstellvorgang Procédure de réglage* 設定の変更方法

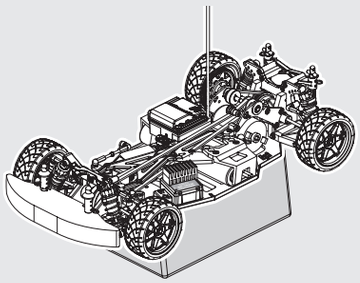

Put the car on a stand.
Stellen Sie das Auto auf eine Box.
Mettez la voiture sur un support
シャーシを台の上に乗せます。

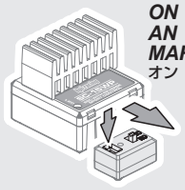

Hold the mode button down then Switch the ESC on while holding mode button down.
Halten Sie den Modus-Knopf gedrückt und schalten Sie dabei den Regler ein.
Appuyez sur le bouton Mode, puis mettez en marche le contrôleur de vitesse, tout en maintenant le bouton Mode enfoncé
MODEボタンを押したままにしてスピードコントローラーのスイッチをONにします。

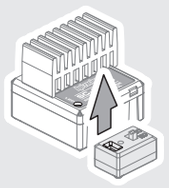

Release mode button.
Lassen Sie den Modus-Knopf los.
Relâchez le bouton Mode.
MODEボタンを離します。

Mode Adjustment
Modus-Auswahl
Réglage du mode
モードの選択

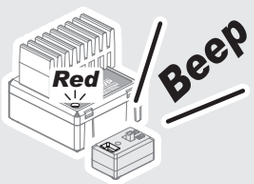

Red LED blink one time. Enter setting mode.
Die rote LED blinkt ein Mal. Einstellmodus auswählen.
La LED rouge clignote une fois. Entrée en mode réglages.
LEDが赤く一度点滅しセッティングモードが選択されます。

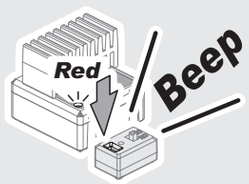

Push button to go into next setting mode.
Drücken Sie den Knopf um zum nächsten einzustellenden Parameter zu wechseln.
Appuyez sur le bouton pour passer au réglage suivant.
MODEボタンを押すと次のセッティングモードが選択されます。
LEDの点滅回数でモードを選択します。

Parameter Adjustment
Einstellvorgang abschließen
Réglage des paramètres
モードの設定

P.39

Reference Section
Abschnitt in der Anleitung
Section de référence
参照ページ

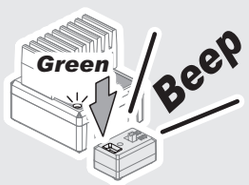

Press mode buttom and hold it. Green LED brink one time.
Drücken und halten Sie den Modus-Knopf. Die grüne LED blinkt ein Mal.
Appuyez sur le bouton Mode et maintenez-le enfoncé. Le LED verte clignote une fois.
MODEボタンを長押しすると、
LEDがグリーンの点滅になりモードの
設定が可能になります。

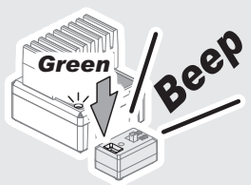

Press mode button, select parameter adjustment mode.
Drücken Sie den Modus-Knopf, wählen Sie den Parameter-Einstell-Modus aus.
Appuyez sur le bouton Mode, sélectionnez mode de réglage des paramètres.
MODEボタンを押すと
モード設定が変更できます。

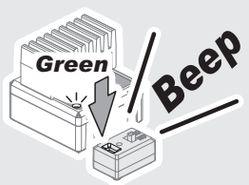

Push button to go into next parameter mode.
Drücken Sie den Knopf um den Wert des Modus um eins zu erhöhen.
Appuyez sur le bouton pour passer au mode de réglage du paramètre suivant.
MODEボタンを押す回数で
モード設定が変更になります。

Complete Adjustment
Einstellvorgang abschließen
Terminez le réglage
設定終了

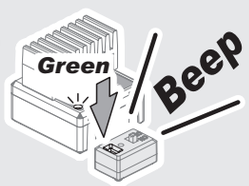

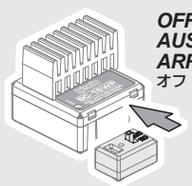

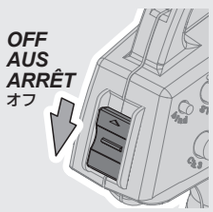

Hold down button more than 1 second, after you hear a short beep and a long beep ESC setting is now complete.
Halten Sie den Knopf länger als 1 Sekunde gedrückt. Danach hören Sie einen kurzen und einen langen Piepton.
Maintenez le bouton enfoncé pendant plus d'une seconde après avoir entendu un court bip puis un bip long, le réglage du contrôleur de vitesse est maintenant terminé.
MODEボタンを１秒長押しすると長いビープ音が鳴り設定が終了します。

Turn off ESC and transmitter.
Regler und Sender ausschalten.
Éteignez le contrôleur de vitesse et l'émetteur
スイッチをオフにします。

2 Parameter Adjustment Contents Übersicht der einstellbaren Modi Contenu du réglage des paramètres モード設定の内容

Battery Type / Akkutyp / Type de batterie / バッテリータイプ

Beep x1
Red LED x1

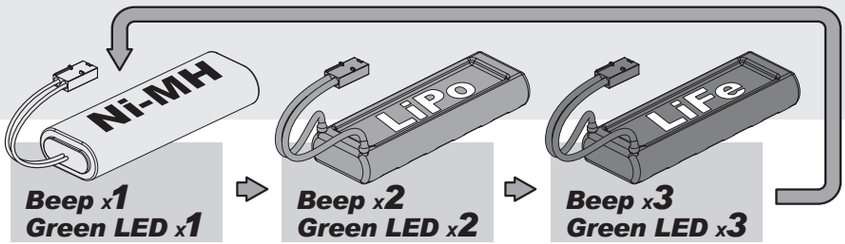

Beep x1 / Green LED x1
NiMH battery mode.
NiMh Akku Modus
Mode batterie NiMH
Ni-MHバッテリー 設定。

Beep x2 / Green LED x2
Lipo battery mode.
LiPo Akku Modus
Mode batterie LiPo
LiPoバッテリー設定。

Beep x3 / Green LED x3
LiFe battery mode.
LiFe Akku Modus
Mode batterie LiFe
LiFeバッテリー設定。

Reverse Power / Rückwärts-Geschwindigkeit / Puissance marche arrière / リバースパワー

Beep x2
Red LED x2

Beep x1 / Green LED x1
Reverse; OFF
Rückwärts: AUS
Marche arrière : ARRÊT
リバースオフ

Beep x2 / Green LED x2
Reverse power; LOW
Rückwärts-Geschwindigkeit: NIEDRIG
Puissance marche arrière : FAIBLE
リバースパワー; 低

Beep x3 / Green LED x3
Reverse power; MEDIUM
Rückwärts-Geschwindigkeit: MITTEL
Puissance marche arrière : MOYENNE
リバースパワー; 中

Beep x4 / Green LED x4
Reverse power; HIGH
Rückwärts-Geschwindigkeit: HOCH
Puissance marche arrière : FORTE
リバースパワー; 高

Start Power / Anfahr-Power / Puissance marche avant / スタートパワー

Beep x3
Red LED x3

Beep x1 / Green LED x1
Starat power; Standard
Anfahr-Power: STANDARD
Puissance marche avant : STANDARD
スタートパワー; 標準

Beep x2 / Green LED x2
Starat power; LOW
Anfahr-Power: NIEDRIG
Puissance marche avant : FAIBLE
スタートパワー; 低

Beep x3 / Green LED x3
Starat power; MEDIUM
Anfahr-Power: MITTEL
Puissance marche avant : MOYENNE
スタートパワー; 中

Beep x4 / Green LED x4
Starat power; HIGH
Anfahr-Power: HOCH
Puissance marche avant : FORTE
スタートパワー; 高

Drag Brake / Motorbremse / Freinage / ドラッグブレーキ

Beep x4
Red LED x4

Beep x1 / Green LED x1
Drag brake; OFF
Motorbremse: AUS
Freinage : ARRÊT
ドラックブレーキ; オフ

Beep x2 / Green LED x2
Drag brake; LOW
Motorbremse: NIEDRIG
Freinage : FAIBLE
ドラックブレーキ; 低

Beep x3 / Green LED x3
Drag brake; MEDIUM
Motorbremse: MITTEL
Freinage : MOYEN
ドラックブレーキ; 中

Beep x4 / Green LED x4
Drag brake; HIGH
Motorbremse: HOCH
Freinage : FORT
ドラックブレーキ; 高

3 Default Setting Werkseinstellungen Réglage par défaut 初期設定

Setting mode / Modus / Mode de réglage / セッティングモード — Parameter mode / Eingestellter Wert / Mode paramètre / モード内容	● Green LED	●● Green LED	●●● Green LED	●●●● Green LED
● Red LED — Battery Type / Akkutyp / Type de batterie / バッテリータイプ	Ni-Cd / Ni-MH	LiPo 7.4V STD	LiFe	
●● Red LED — Reverse Power / Rückwärts Geschwindigkeit / Marche arrière / リバースパワー	OFF	Low	Medium STD	High
●●● Red LED — Start Power / Anfahrt-Power / Marche avant / スタートパワー	Standard	Low	Medium	High STD
●●●● Red LED — Drag Brake / Motorbremse / Freinage / ドラッグブレーキ	OFF STD	Low	Medium	High

Metal Parts / Metall Teile / Pièces métalliques / メタル部品

1:1 Shown actual size / In Originalgröße abgebildet / Taille réelle / 原寸大

Z515
Binder Head Screw M3x5mm
Flachkopfschraube
Vis tete ronde
バインドネジ

Z516
Binder Head Screw M3x10mm
Flachkopfschraube
Vis tete ronde
バインドネジ

Z517
Binder Head Screw M3x8mm
Flachkopfschraube
Vis tete ronde
バインドネジ

Z526
Flat Head Screw M3x8mm
Senkkopfschneidschraube
Vis tole tete fraisee
サラネジ

Z561
Tp. Flanged Screw M3x10mm
Schneidschraube Mit Flansch
Vis
フランジタッピングネジ

Z568
Binder Head Screw M3x12mm
Flachkopfschraube
Vis tete ronde
バインドネジ

Z576
Tp. Flat Head Screw M3x8mm
Senkkopfschneidschraube
Vis tole tete fraisee
T.Pサラネジ

Z578
Tp. Flat Head Screw M3x12mm
Senkkopfschneidschraube
Vis tole tete fraisee
T.Pサラネジ

Z581
Tp. Flat Head Screw M3x18mm
Senkkopfschneidschraube
Vis tole tete fraisee
T.Pサラネジ

Z700
Set Screw M3x3mm
Madenschraube
Vis sans tete
セットスクリュー

Z705
Set Screw M3x10mm
Madenschraube
Vis sans tete
セットスクリュー

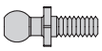

Z136
Ball Stud 4.3x6.5mm
Rotule Sur Tige 4.3x6.5mm
Kugelkopf 4.3x6.5mm
ボールスタッド 4.3x6.5mm

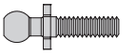

86191
Ball Stud 4.3x10mm
Rotule Sur Tige 4.3x10mm
Kugelkopf 4.3x10mm
ボールスタッド 4.3x10mm

86196
Ball Stud 4.7x6.5mm
Rotule Sur Tige 4.7x6.5mm
Kugelkopf 4.7x6.5mm
ボールスタッド 4.7x6.5mm

86195
Ball Stud 4.3x4mm
Rotule Sur Tige 4.3x4mm
Kugelkopf 4.3x4mm
ボールスタッド 4.3x4mm

Z241
E Clip E2.5mm
E-Clip
Circlips
Eリング

Z242
E Clip E2mm
E-Clip
Circlips
Eリング

Z243
E Clip E3mm
E-Clip
Circlips
Eリング

Z262
Pin 1.5x8mm Silver
Stift
Goupille
ピン

Z264
Pin 2x10mm Silver
Stift
Goupille
ピン

Z653
Nut M3
Mutter
Ecrou
ナットM3

Z684
Flanged Lock Nut M4
Stoppmutter mit Flansch
Ecrou
フランジナイロンナット

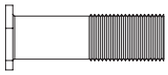

A181
Servo Saver Pipe
Servo Saver Huelse
Pipe sauve servo
サーボセーバーパイプ

A182ⓐ
Servo Saver Nut Set
Servo Saver Mutter Mit Feder
Ecrou sauve servo avec ressort
サーボセーバーナット･スプリング

A182ⓑ
Servo Saver Nut Set
Servo Saver Mutter Mit Feder
Ecrou sauve servo avec ressort
サーボセーバーナット･スプリング

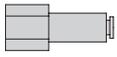

A183
Pilot Shaft
Bolzen
Axe palonnier
パイロットシャフト

A186
Steering Joint
Lenkstangensatz
Set biellettes direction
STジョイント

B017
Ball Bearing 4x8x3mm
Competition Low Friction Kugellager
Roulement
ベアリング

B021
Ball Bearing 5x10x4mm
Kugellager
Roulement
ボールベアリング

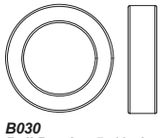

B030
Ball Bearing 5x10x4mm
Competition Low Friction Kugellager
Roulement
ボールベアリング

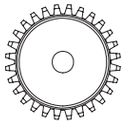

6923
Pinion Gear 23 Tooth (48 Pitch)
Ritzel 23Z 48dp
Pignon 23 dents (48 dp)
ピニオンギア 23T (48P)

6807
Shock Shaft 3x31mm
Kolbenstange 3x31mm
Tige amortisseur 3x31mm
ショックシャフト3x31mm

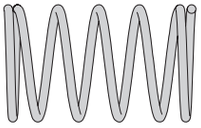

6831
Shock Spring 13x25x1.7mm 7 Coils (Black/2pcs)
Feder 13x25x1.7mm 7 Wdg. (Schwarz/2St.)
RESSORT 13x25x1.7mm 7 SPIRES (NOIR/2pcs)
ショックスプリング 13x25x1.7mm 7巻 (ブラック/2pcs)

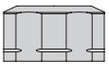

106633
Shock Cap 12xm13x0.8mm (Orange)
Bouchon Amortisseur 12xm13x0.8mm (Orange)
Daempferkappe 12xm13x0.8mm (Orange)
ショックキャップ 12xm13x0.8mm (オレンジ)

85021ⓐ
Suspension Pin 3x45mm
Sprint Achsstiftesatz
Ensemble piece suspension
サスシャフト

85021ⓑ
Suspension Pin 3x22mm
Sprint Achsstiftesatz
Ensemble piece suspension
サスシャフト

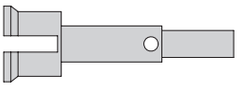

86001
Wheel Axle 5x32mm
Sprint Radachse
Axe de roue arriere sprint
アクスル

86003
Center Shaft 4x61mm
Axe Central 4x61mm
Mittelwelle 4x61mm
センターシャフト 4x61mm

106838ⓐ
Motor Plate Set
Sprint Motorplattensatz
Support moteur sprint
モータープレートセット

86009
Flange Pipe 3x6x5mm
Tube A Embase 3x6x5mm
Huelse 3x6x5mm
フランジパイプ 3x6x5mm

106838ⓔ
Motor Plate Set
Sprint Motorplattensatz
Support moteur sprint
モータープレートセット

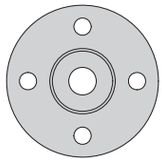

100670
Alloy Spur Gear Mount
Alu Hauptzahnrad-halter
Support De Couronne Alliage
メタルスパーギアマウント

Not shown actual size
Nicht in Originalgröße abgebildet.
N'est pas présenté à la taille réelle
縮小サイズ

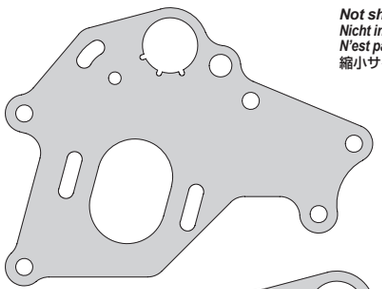

106838ⓓ
Motor Plate Set
Sprint Motorplattensatz
Support moteur sprint
モータープレートセット

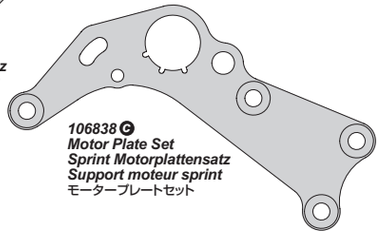

106838ⓒ
Motor Plate Set
Sprint Motorplattensatz
Support moteur sprint
モータープレートセット

Metal Parts / Pièces métalliques / Metall Teile / メタル部品

1:1 Shown actual size / In Originalgröße abgebildet / Taille réelle / 原寸大

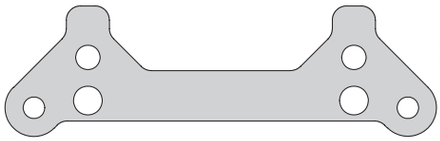

106839
Suspension Pin Brace (Front/Rear/Orange)
Ens. Support Moteur (Droite/gauche/orange)
Motorhalter Set (Links/rechts/orange)
モーターマウントセット (L/R/オレンジ)

86193
Drive Shaft 6x40mm
Axe Transmission 6x40mm
Knochen 6x40mm
ドライブシャフト6x40mm

86014 ⓐ
Gear Diff Bevel Gears (13T)
Kegeldiff Zahnraeder Inkl. Stift
Pignon de differentiel sprint (13D)
ベベルギヤセット

86014 ⓑ
Gear Diff Bevel Gears (10t)
Kegeldiff Zahnraeder Inkl. Stift
Pignon de differentiel sprint (10D)
ベベルギヤセット

86014 ⓒ
Shaft 3x22mm
Stif
Axe
シャフト

86041 ⓐ
Front Belt Tensioner
Riemenspanner Vorne
Dispositif de tension de courroie avant
フロントベルトテンショナー

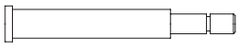

86190
Servo Saver Shaft 4x31mm
Servosafer Bolzen
Arbre sauve-servo
サーボセーバーシャフト

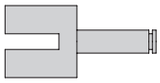

86015 ⓐ
Gear Diff Shaft 5x21mm
Sprint Kegeldiffachse
Axe de pignon differentiel
ギヤデフシャフト

86015 ⓑ
Gear Diff Shaft 5x35mm
Sprint Kegeldiffachse
Axe de pignon differentiel
ギヤデフシャフト

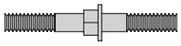

93312
Turnbuckle 4-40x24mm
Spurstange
Biellette Pas Inverse
ターンバックル

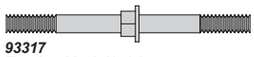

93317
Turnbuckle 4-40x34mm
Spurstange
Biellette pas inverse
ターンバックル

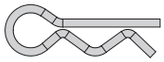

6122
Body Pin (Medium)
Karosseriesplinte Mittel
Clip carrosserie (Moyen)
ボディピン中

Plastic Parts / Pièces en plastique / Kunststoff Teile / プラスチックパーツ

85000

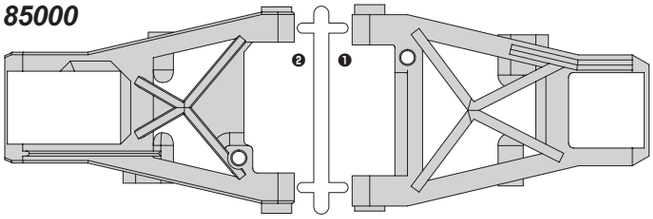

86004

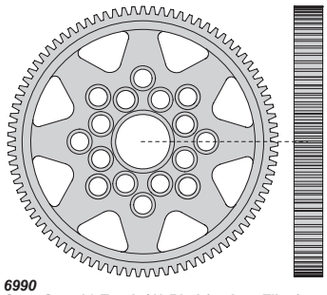

6990
Spur Gear 90 Tooth (48 Pitch/carbon Fiber)
90z Hauptzahnrad 48dp
Couronne 90 dents (48 dp/fibre carbone)
スパーギア 90T (48P)

1:1 Shown actual size / In Originalgröße abgebildet / Taille réelle / 原寸大

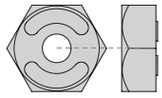

85003

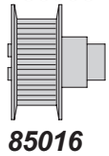

85016

85009

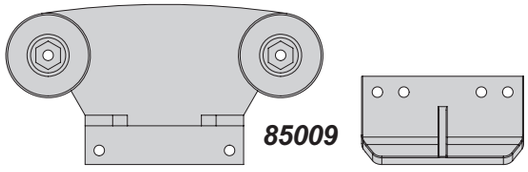

85001

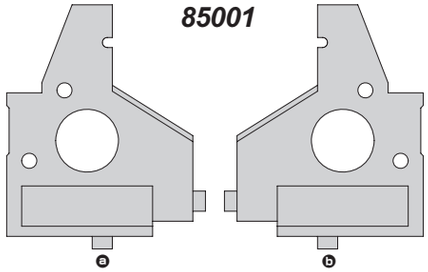

85010

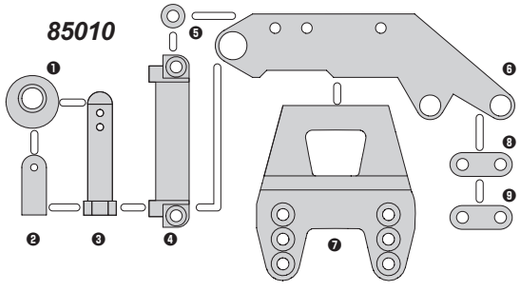

Plastic Parts / Pièces en plastique
Kunststoff Teile / プラスチックパーツ

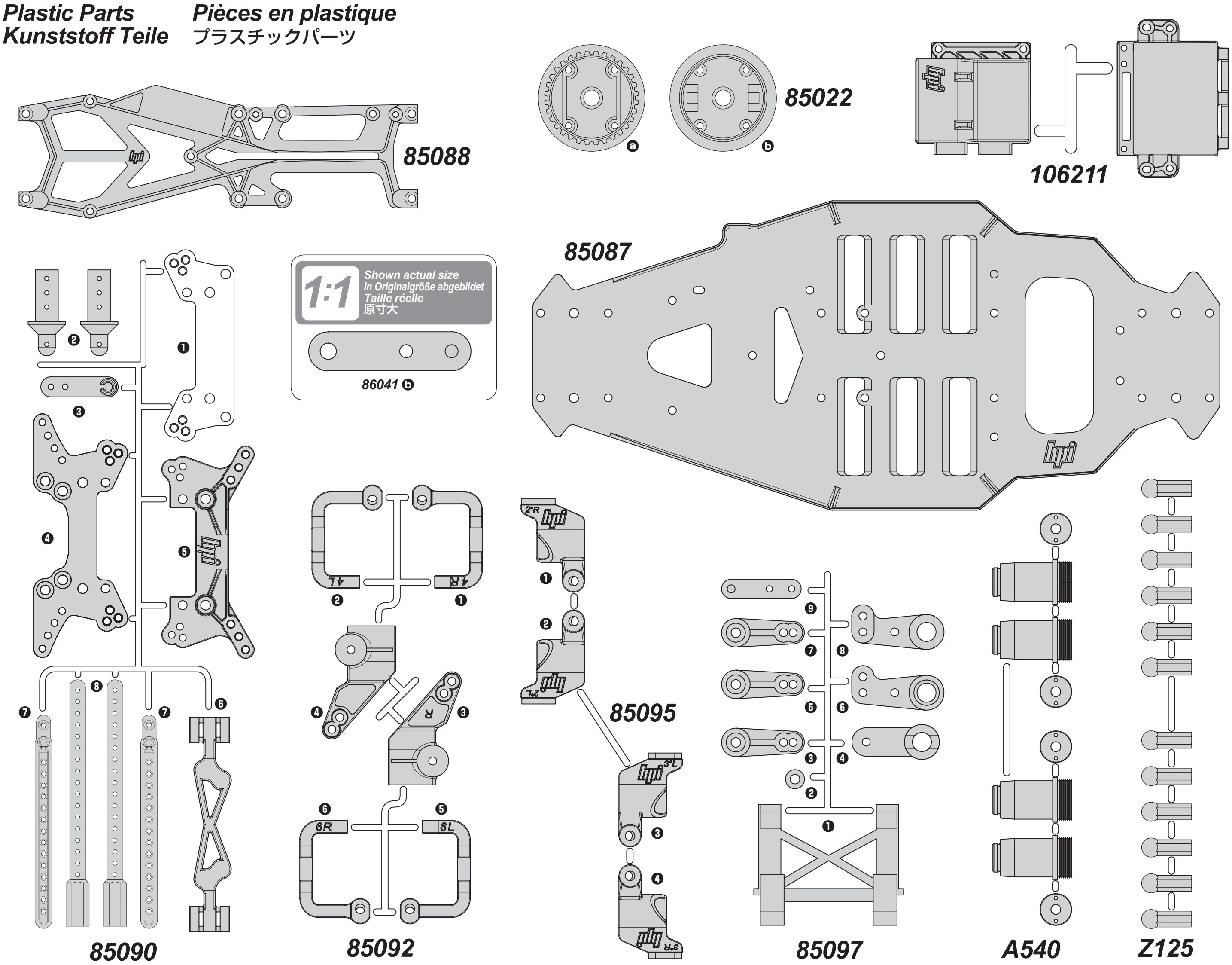

Rubber parts / Pièces en caoutchouc
Gummi Teile / ゴム部品

6274
Precut Foam Bumper Gray (RS4)
Angepasster Rammer Grau RS4
Pare-chocs mousse gris (RS4)
ウレタンバンパー グレー RS4

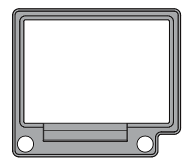

106211 ⓐ
Waterproof receiver box gasket
Wasserdichte RC-Box Dichtungssatz
Joint casier récepteur étanche
防水レシーバーボックスガスケット

1:1 Shown actual size / In Originalgröße abgebildet / Taille réelle / 原寸大

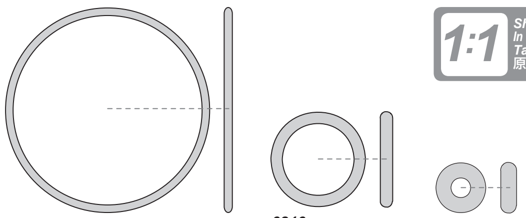

86016
Gear Diff O-ring Set
Sprint Kegeldiff O-Ringsatz
Jeu de joints torriques differentiel
ギヤデフ Oリングセット

6816
Silicone O-ring S10
Silikon O-Ring S10
Joint amortisseur
シリコンOリング S10

6819
Silicone O-ring P-3 (Red)
Silikon O-Ring P-3 rot
Joint torique silicone p-3 rouge
シリコンOリング P3 RED

87006
Urethane Belt S3M 507 UG 4mm (Front)
Leichtlauf Riemen (Vorne)
Courroie urethanne
ウレタンベルト

87007
Urethane Belt S3M 174 UG 4mm (Rear)
Leichtlauf Riemen
Courroie Urethanne
ウレタンベルト

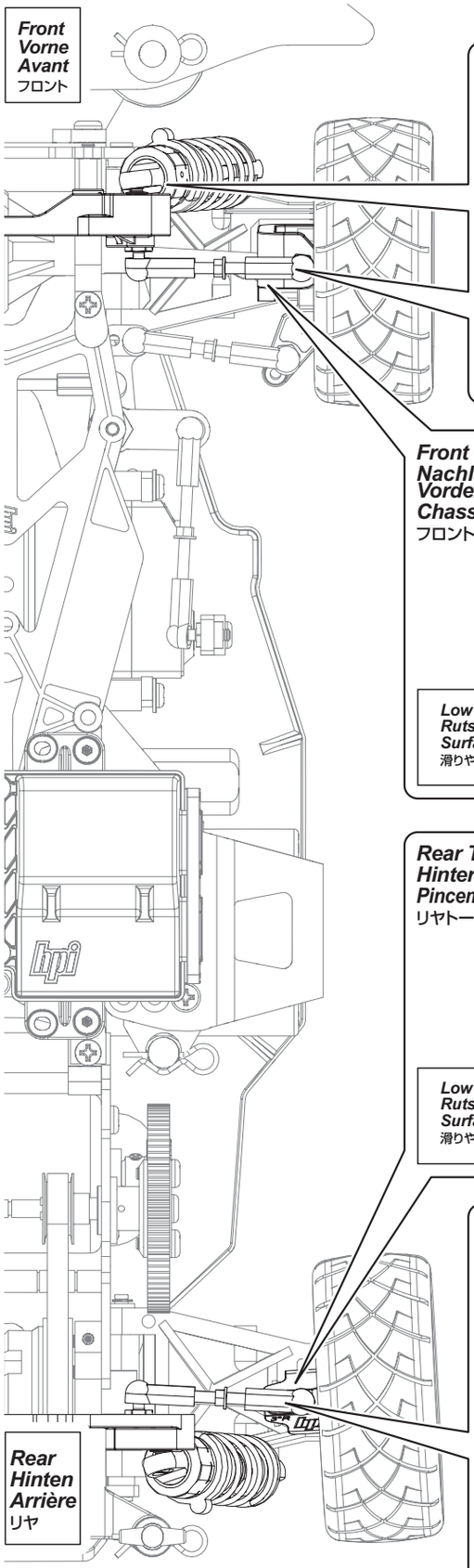

Front / Vorne / Avant フロント

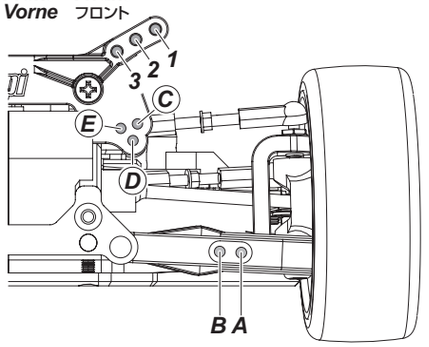

Camber Link Oberer Querlenker Biellette de carrossage リンク位置	Shock Dämpfer Amortisseur ショック位置
E	A3
D	*A2
*C	A1
	B3
	B2
	B1

High Traction Surface / Griffiger Belag / Surface à forte accroche / グリップの良い路面

Low traction surface / Rutschiger Belag / Surface à faible accroche / 滑りやすい路面

* Kit Setting / Baukasten Setup — Réglage d'usine / ノーマル位置

Front Caster / Nachlauf der Vorderachse / Chasse avant / フロントキャスター

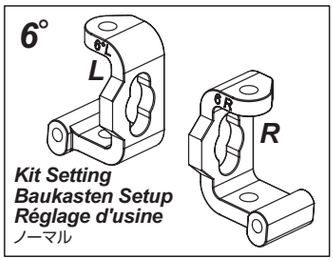

Kit Setting / Baukasten Setup / Réglage d'usine / ノーマル

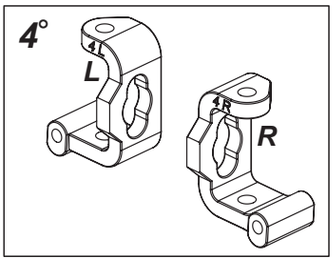

Low traction surface / Rutschiger Belag / Surface à faible accroche / 滑りやすい路面 ⟷ High Traction Surface / Griffiger Belag / Surface à forte accroche / グリップの良い路面

Rear Toe / Hintere Vorspur / Pincement arrière / リヤトー

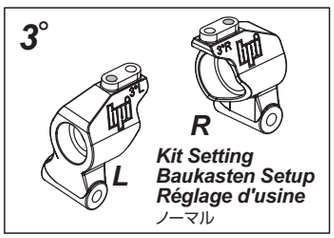

Kit Setting / Baukasten Setup / Réglage d'usine / ノーマル

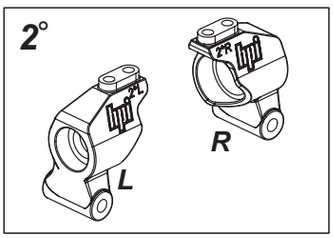

Low traction surface / Rutschiger Belag / Surface à faible accroche / 滑りやすい路面 ⟷ High Traction Surface / Griffiger Belag / Surface à forte accroche / グリップの良い路面

Rear / Hinten / Arrière / リヤ

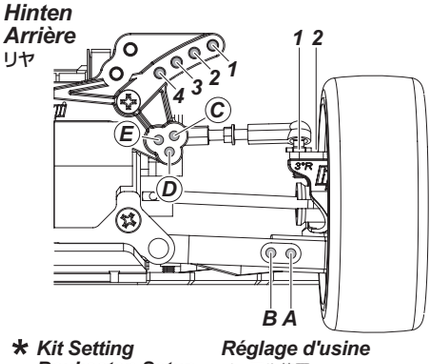

Camber Link Oberer Querlenker Biellette de carrossage リンク位置	Shock Dämpfer Amortisseur ショック位置
E2	A4
*D2	*A3
C2	A2
E1	A1
C1	B4
D1	B3
	B2
	B1

High Traction Surface / Griffiger Belag / Surface à forte accroche / グリップの良い路面

Low traction surface / Rutschiger Belag / Surface à faible accroche / 滑りやすい路面

* Kit Setting / Baukasten Setup — Réglage d'usine / ノーマル位置

7 Exploded View / Explosionszeichnung — Vue éclatée / 展開図

Chassis Assembly / Chassis — Montage du châssis / シャーシ展開図

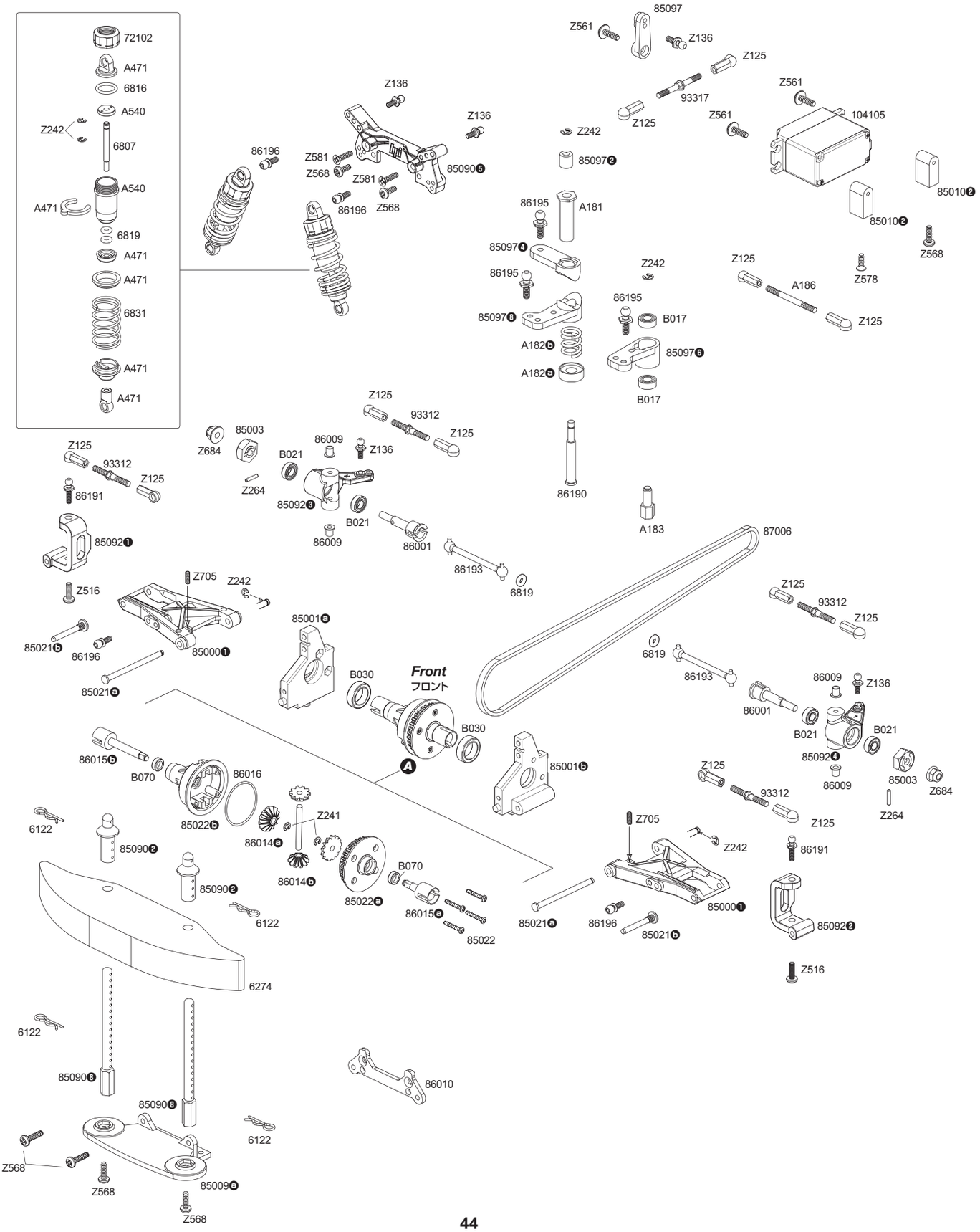

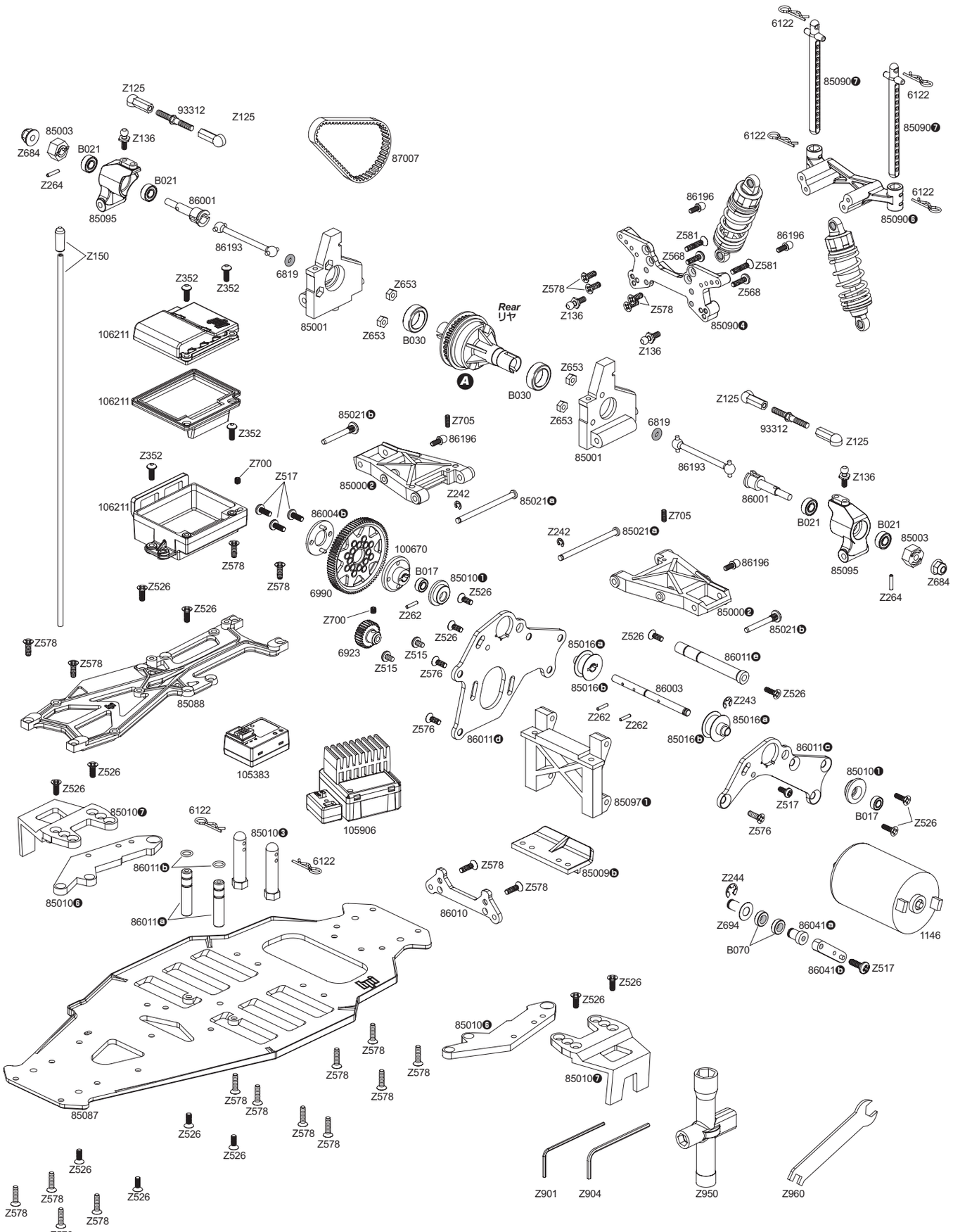
6122
85090❼
6122
85090❼
6122
85090❻
Z125
93312
Z125
85003
Z684
B021
Z136
Z264
B021
85095
86001
87007
86196
Z581
Z568
86196
Z581
Z568
Z150
86193
6819
Z352
Z352
Z653
Z578
Z136
Z578
85090❹
Rear
リヤ
85001
Z653
B030
Z136
106211
A
Z653
B030
106211
Z125
93312
Z125
85021ⓑ
Z705
86196
Z653
6819
85001
Z352
Z700
Z517
85000❷
86193
Z136
Z242
85021ⓐ
86001
106211
86004ⓑ
Z705
B021
B021
Z242
85021ⓐ
85003
100670
86196
85095
Z578
Z578
B017
85010❶
Z526
Z684
6990
Z526
Z264
Z526
Z700
Z262
85000❷
85021ⓑ
Z578
Z526
Z526
85016ⓐ
6923
Z515
Z515
Z576
86011ⓔ
Z578
85016ⓑ
86003
Z526
85088
Z243
Z262
Z262
85016ⓐ
Z576
86011ⓓ
85016ⓑ
86011ⓒ
105383
Z526
85010❶
Z526
85097❶
Z517
85010❼
6122
105906
B017
Z526
85010❸
Z576
6122
Z578
85009ⓑ
86011ⓑ
Z578
Z244
85010❻
86010
Z694
86041ⓐ
1146
86011ⓐ
B070
86041ⓑ
Z517
Z526
Z526
85010❻
Z578
Z578
Z578
85010❼
Z578
Z578
Z578
85087
Z526
Z578
Z578
Z526
Z526
Z901
Z904
Z950
Z960
Z578
Z578
Z526
Z578
Z578
Z578

En Parts List

Parts #	Description	Parts #	Description
1146	FIREBOLT 15T MOTOR (540 TYPE)	104105	HPI SF-10W SERVO (WATERPROOF/4.5kg-cm6.0V)
4790	X-PATTERN RADIAL TIRE 26mm D COMPOUND (2pcs)	104106	HPI SF-10W SERVO CASE SET
6122	BODY PIN (6mm/MEDIUM/10pcs)	105381	HPI TF-40 2.4GHz TRANSMITTER (2ch)
6163	SERVO TAPE 20x100mm (5pcs)	105383	HPI RF-40 RECEIVER (2.4GHz/3ch)
6274	PRECUT FOAM BUMPER GRAY (RS4)	105385	HPI TF-40 / RF-40 2.4GHz RADIO SET
6807	SHOCK SHAFT 3x31mm (2pcs)	105906	SC-15WP WATERPROOF ELECTRONIC SPEED CONTROL
6816	SILICONE O-RING S10 (6pcs)	106211	WATERPROOF RECEIVER BOX
6819	SILICONE O-RING P-3 (RED/5pcs)	106633	SHOCK CAP 12xM13x0.8mm (ORANGE/GROOVED/2pcs)
6831	SHOCK SPRING 13x25x1.7mm 7 COILS (BLACK/2pcs)	106838	MOTOR MOUNT SET (LEFT/RIGHT/ORANGE)
6928	PINION GEAR 28 TOOTH (48 PITCH)	106839	SUSPENSION PIN BRACE (FRONT/REAR/ORANGE)
6987	SPUR GEAR 87 TOOTH (48 PITCH/CARBON FIBER)	A181	SERVO SAVER PIPE
85000	SUSPENSION ARM (FRONT/REAR)	A182	SERVO SAVER NUT SET (WITH SPRING)
85001	BULKHEAD SET	A183	PILOT SHAFT 4x15mm
85002	BODY MOUNT (FRONT/REAR)	A185	STEERING JOINT SET
85003	HEX HUB SET (12mm/4pcs)	A471	SHOCK PARTS SET
85009	BUMPER (FRONT/REAR)	A540	SHOCK BODY SET (45-56mm/2pcs)
85010	BATTERY HOLDER SET (FOR STICK & SADDLE)	B017	BALL BEARING 4x8x3mm (2pcs)
85016	15T PULLEY SET (2pcs)	B021	BALL BEARING 5x10x4mm (2pcs)
85021	SUSPENSION PIN SET (8pcs/4 INNER/4 OUTER)	B030	BALL BEARING 10x15x4mm (2pcs)
85022	GEAR DIFF CASE (32T)	Z125	BALL CUP 4.3x15.5mm (14pcs)
85087	MAIN CHASSIS	Z136	BALL STUD 4.3x6.5mm (4-40/4pcs)
85088	UPPER DECK	Z150	ANTENNA PIPE SET
85090	SHOCK TOWER/BODY POST SET	Z162	HEAVY WEIGHT GREASE (#100000/GEAR DIFF)
85092	FRONT C HUB (4 AND 6 DEGREES)/KNUCKLE ARM SET	Z241	E CLIP E2.5mm (20pcs)
85095	REAR HUB SET (2 AND 3 DEGREES)	Z242	E CLIP E2mm (20pcs)
85097	CENTER POST/SERVO HORN/STEERING CRANK SET	Z243	E CLIP E3mm (10pcs)
86001	AXLE 5x32mm (2pcs)	Z244	E CLIP E4mm (10pcs)
86003	CENTER SHAFT 4x61mm	Z262	PIN 1.5x8mm (5pcs)
86004	SPUR GEAR MOUNT	Z264	PIN 2x10mm (10pcs)
86009	FLANGE PIPE 3x6x5mm (4pcs)	Z515	BINDER HEAD SCREW M3x5mm (6pcs)
86014	GEAR DIFF BEVEL GEAR SET 10T/13T	Z516	BINDER HEAD SCREW M3x10mm (6pcs)
86015	GEAR DIFF SHAFT (SPRINT)	Z517	BINDER HEAD SCREW M3x8mm (10pcs)
86016	GEAR DIFF O-RING SET	Z526	FLAT HEAD SCREW M3x8mm (6pcs)
86041	FRONT BELT TENSIONER (SPRINT 2)	Z561	TP. FLANGED SCREW M3x10mm (6pcs)
86190	SERVO SAVER SHAFT 4x31mm	Z568	TP. BINDER HEAD SCREW M3x12mm (10pcs)
86191	BALL STUD 4.3x10mm (4-40/4pcs)	Z576	TP. FLAT HEAD SCREW M3x8mm (10pcs)
86193	DRIVE SHAFT 6x40mm (2pcs)	Z578	TP. FLAT HEAD SCREW M3x12mm (10pcs)
86195	BALL STUD 4.3x4mm (4-40/4pcs)	Z581	TP. FLAT HEAD SCREW M3x18mm (10pcs)
86196	BALL STUD 4.7x6.5mm (2mm SOCKET/4pcs)	Z653	NUT M3 (6pcs)
87006	URETHANE BELT S3M 507 UG 4mm (FRONT)	Z684	FLANGED LOCK NUT M4 (4pcs)
87007	URETHANE BELT S3M 174 UG 4mm (REAR)	Z700	SET SCREW M3x3mm (6pcs)
93312	TURNBUCKLE 4-40x24mm (2pcs)	Z705	SET SCREW M3x10mm (6pcs)
93317	TURNBUCKLE 4-40x34mm (2pcs)	Z901	ALLEN WRENCH 1.5mm
100670	ALLOY SPUR GEAR MOUNT (SPRINT 2)	Z904	ALLEN WRENCH 2.0mm
101929	PLAZMA 7.2V 2000mAh NI-MH BATTERY PACK	Z950	CROSS WRENCH (SMALL)
101939	PLAZMA 1.5V ALKALINE AA BATTERIES (4pcs)	Z960	TURNBUCKLE WRENCH 4mm/5.5mm
102786	HPI SF-10 SERVO GEAR SET		

De Ersatzteileliste

Nummer	Beschreibung
1146	MOTEUR FIREBOLT 15D (TYPE 540)
4790	PNEU RADIAL SCULPTURES EN X 26mm GOMME D (2p.)
6122	CLIP CARROSSERIE (6mm/MOYEN/10p.)
6163	DOUBLE FACE 20x100mm (5p.)
6274	PARE-CHOCS MOUSSE GRIS (RS4)
6807	TIGE AMORTISSEUR 3x31mm (2p.)
6816	JOINT TORIQUE SILICONE S10 (6p.)
6819	JOINT TORIQUE SILICONE P-3 (ROUGE/5p.)
6831	RESSORT 13x25x1.7mm 7 SPIRES (NOIR/2p.)
6928	PIGNON 28 DENTS (48 DP)
6987	COURONNE 87 DENTS (48 DP/FIBRE CARBONE)
85000	BRAS DE SUSPENSION (AVANT/ARRIERE)
85001	SUPPORT DIFFERENTIEL
85002	SUPPORT CARROSSERIE (AVANT/ARRIERE)
85003	ENS. HEXAGONAUX (12mm/4p.)
85009	PARE-CHOCS (AVANT/ARRIERE)
85010	LOGEMENT BATTERIE SPRINT (PLAT OU LONG)
85016	ENSEMBLE POULIE 15DTS (2p.)
85021	ENSEMBLE PIECE SUSPENSION (8p./4 INT/4 EXT)
85022	BOITIER DIFFERENTIEL (32DTS)
85087	CHASSIS PRINCIPAL
85088	PLATINE SUPERIEURE
85090	JEU PLATINE SUSP./MONTANTS CARR.
85092	JEU ETRIERS C HUB AV. (4 ET 6 DEG.)/MONTANTS
85095	JEU MOYEU TR. ARRIERE (2 ET 3 DEGRES)
85097	JEU MONTANT CENTRAL/BRAS SERVO/BIELLE DIR.
86001	ESSIEU 5x32mm (2p.)
86003	AXE CENTRAL 4x61mm
86004	SUPPORT DE COURONNE
86009	TUBE A EMBASE 3x6x5mm (4p.)
86014	ENS.PIGNONS CONIQUES DIFF 10D/13D
86015	AXE DE PIGNON DIFFERENTIEL SPRINT
86016	JEU DE JOINTS TORRIQUES DIFFERENTIEL
86041	DISPOSITIF DE TENSION DE COURROIE AVANT (SPRINT 2)
86190	ARBRE SAUVE-SERVO 4x31mm
86191	ROTULE SUR TIGE 4.3x10mm (4-40/4p.)
86193	AXE TRANSMISSION 6x40mm (2p.)
86195	ROTULE SUR TIGE 4.3x4mm (4-40/4p.)
86196	ROTULE SUR TIGE 4.7x6.5mm (DOUILLE 2mm/4p.)
87006	COURROIE URETHANNE S3M 507 UG 4mm
87007	COURROIE URETHANNE S3M 174 UG 4mm
93312	BIELLETTE PAS INVERSE 4-40x24mm (2p.)
93317	BIELLETTE PAS INVERSE 4x40 34mm (2p.)
100670	SUPPORT DE COURONNE ALLIAGE (SPRINT 2)
101929	PACK BATTERIE PLAZMA 7.2V 2000mAh
101939	PILES ALCALINES AA 1.5V PLAZMA (4p.)
102786	ENSEMBLE PIGNONS SERVO HPI SF-10
104105	SERVO HPI SF-10W (ETANCHE/4.5kg-cm 6.0V)
104106	ENSEMBLE BOITIER DE SERVO HPI SF-10W
105381	EMETTEUR HPI TF-40 2.4GHz (2v.)
105383	RECEPTEUR HPI RF-40 (2.4GHz/3ch)
105385	ENS. RADIO HPI TF-40 / RF-40 2.4GHz
105906	CONTROLEUR ELECTRONIQUE DE VITESSE ETANCHE SC-15WP
106211	BOITE RECEPTEUR ETANCHE
106633	BOUCHON AMORTISSEUR 12xM13x0.8mm (ORANGE/RAINURE)
106838	PLAQUE SUPPORT SUSPENSION (AVANT/ARRIERE/ORANGE)
106839	ENS. SUPPORT MOTEUR (DROITE/GAUCHE/ORANGE)
A181	PIPE SAUVE SERVO
A182	ECROU SAUVE SERVO AVEC RESSORT
A183	AXE PALONNIER 4x15mm
A185	SET BIELLETTES DIRECTION
A471	PIECES AMORTISSEUR
A540	ENS. CORPS AMORTISSEUR (45-56mm/2p.)
B017	ROULEMENT A BILLES 4x8x3mm (2p.)
B021	ROULEMENT A BILLES 5x10x4mm (2p.)
B030	ROULEMENT A BILLES 10x15x4mm (2p.)
Z125	CHAPPE PLASTIQUE 4.3x15.5mm (14p.)
Z136	ROTULE SUR TIGE 4.3x6.5mm (4-40/4p.)
Z150	ENSEMBLE ANTENNE
Z162	GRAISSE CHARGEE (#100000/DIFFERENTIEL)
Z241	CIRCLIPS 2.5mm (20p.)
Z242	CIRCLIPS 2mm (20p.)
Z243	CIRCLIPS 3mm (10p.)
Z244	CIRCLIPS 4mm (10p.)
Z262	GOUPILLE 1.5x8 (5p.)
Z264	GOUPILLE 2x10mm (10p.)
Z515	VIS TETE RONDE M3x5mm (6p.)
Z516	VIS TETE RONDE M3x10mm (6p.)
Z517	VIS TETE RONDE M3x8mm (10p.)
Z526	VIS TETE FRAISEE M3x8mm (6p.)
Z561	VIS TP A COLLERETTE M3x10mm (6p.)
Z568	VIS TOLE TETE PLATE M3x12mm (10p.)
Z576	VIS TOLE TETE FRAISEE M3x8mm (10p.)
Z578	VIS TOLE TETE FRAISEE M3x12mm (10p.)
Z581	VIS TOLE TETE FRAISEE M3x18mm (10p.)
Z653	ECROU M3 (6p.)
Z684	ECROU A COLLERETTE M4 (4p.)
Z700	VIS SANS TETE M3x3mm (6p.)
Z705	VIS SANS TETE M3x10mm (6p.)
Z901	CLE ALLEN 1.5mm
Z904	CLE ALLEN 2.0mm
Z950	CLE CROISILLON
Z960	CLE BIELLETTE PAS INVERSE 4mm/5.5mm

Fr Pièces Dètachèes

Nummer	Beschreibung
1146	FIREBOLT 15T MOTOR (540er)
4790	X-PATTERN RADIAL REIFEN 26mm (D MISCHUNG/2ST)
6122	KAROSSERIESPLINTE MITTEL (6mm/10ST)
6163	DOPPELSEITIGES KLEBEBAND 20x100mm (5ST)
6274	ANGEPASSTER RAMMER GRAU RS4
6807	KOLBENSTANGE 3x31mm (2ST)
6816	SILIKON O-RING S10 (6ST)
6819	SILIKON O-RING P-3 (ROT/5ST)
6831	FEDERN 13x25x1.7mm 7 Wdg. (SCHWARZ/2ST)
6928	RITZEL 28 ZAEHNE (48dp)
6987	87Z HAUPTZAHNRAD 48dp
85000	SCHWINGEN (VORNE/HINTEN/SPRINT)
85001	DIFFGEHAEUSE (SPRINT)
85002	KAROSSERIEHALTER SET (VORNE/HINTEN/SPRINT)
85003	RADMITNEHMER SET (12mm/4ST/SPRINT)
85009	RAMMER (VORNE/HINTEN/SPRINT)
85010	SPRINT AKKUHALTERSATZ (FUER STICK & SADDLE)
85016	RIEMENRADSATZ 15Z (2ST/SPRINT)
85021	ACHSSTIFTESATZ (8ST/4 INNEN/4 AUSSEN/SPRINT)
85022	KEGELDIFFGEHAEUSE (15Z/SPRINT)
85087	HAUPTCHASSIS (SPRINT)
85088	OBERDECK (SPRINT)
85090	DAEMPFERBRUECKEN/KAROSSERIEHALTER SET
85092	VORDERE LENKHEBELTRAEGER (4/6 GRAD)/LENKHEBEL SET
85095	HINTERE RADTRAEGER (2 UND 3 GRAD) SET SPRINT 2
85097	MITTELPFOSTEN/SERVOHORN/LENKGESTAENGE SET
86001	RADACHSE 5x32mm (2ST/SPRINT 2)
86003	MITTELWELLE 4x61mm
86004	HAUPTZAHNRADADAPTER
86009	HUELSE 3x6x5mm (4ST)
86014	KEGELRAD SET 10Z/13Z
86015	KEGELDIFFACHSE (SPRINT)
86016	SPRINT KEGELDIFF O-RINGSATZ
86041	RIEMENSPANNER VORNE (SPRINT 2)
86190	SERVOSAFER BOLZEN 4x31mm
86191	KUGELKOPF 4.3X10mm (4-40/4ST)
86193	KNOCHEN 6x40mm (2ST)
86195	KUGELKOPF 4.3X4mm (4-40/4ST)
86196	KUGELKOPF 4.7x6.5mm (2mm INBUS/4ST)
87006	LEICHTLAUF RIEMEN S3M 507 UG 4mm (VORNE/SPRINT)
87007	LEICHTLAUF RIEMEN S3M 174 UG 4mm (HINTEN/SPRINT)
93312	SPURSTANGE 4-40x24mm (2ST)
93317	SPURSTANGE 4-40x34mm (2ST)
100670	ALU HAUPTZAHNRAD-HALTER (SPRINT 2)
101929	PLAZMA 7.2V 2000mAh NiMh AKKUPACK
101939	PLAZMA 1.5V ALKALINE AA BATTERIEN (4ST)
102786	SF-10 SERVO GETRIEBE SET
104105	HPI SF-10W SERVO (WASSERFEST/4.5kg-cm/6.0V)
104106	HPI SF-10W SERVOGEHAEUSE SET
105381	HPI TF-40 2.4GHz SENDER (2CH)
105383	HPI RF-40 EMPFAENGER (2.4GHz/3KANAL)
105385	HPI TF-40 / RF-40 2.4GHz FERNSTEUER-SET
105906	SC-15WP ELEKTRONISCHER FAHRTENREGLER (WASSERDICHT)
106211	WASSERDICHTE RC-BOX (BLITZ/E-FIRESTORM/SPRINT2)
106633	DAEMPFERKAPPE 12xM13x0.8mm (ORAN/2ST/NITRO3)
106838	ACHSSTIFTEHALTER (VORNE/HINTEN/ORANGE/SPRINT 2)
106839	MOTORHALTER SET (LINKS/RECHTS/ORANGE/SPRINT 2)
A181	SERVO SAVER HUELSE
A182	SERVO SAVER MUTTER MIT FEDER
A183	BOLZEN 4x15mm
A185	LENKSTANGENSATZ
A471	DAEMPFERTEILESATZ
A540	DAEMPFERGEHAEUSE SET (45-56mm/2ST)
B017	KUGELLAGER 4x8x3mm (2ST)
B021	KUGELLAGER 5x10x4mm (2ST)
B030	KUGELLAGER 10x15x4mm (2ST)
Z125	KUGELPFANNEN 4.3x15.5mm (14ST)
Z136	KUGELKOPF 4.3x6.5mm (4-40/4ST)
Z150	ANTENNENROHRSET
Z162	ZAEHES FETT (#100000/KEGELDIFF)
Z241	E-CLIP E2.5mm (20ST)
Z242	E-CLIP E2mm (20ST)
Z243	E-CLIP E3mm (10ST)
Z244	E-CLIP E4mm (10ST)
Z262	STIFT 1.5x8mm (5ST)
Z264	STIFT 2x10mm (10ST)
Z515	FLACHKOPFSCHRAUBE M3x5mm (6ST)
Z516	FLACHKOPFSCHRAUBE M3x10mm (6ST)
Z517	FLACHKOPFSCHRAUBE M3x8mm (10ST)
Z526	SENKKOPFSCHRAUBE M3x8mm (6ST)
Z561	SCHNEIDSCHRAUBE MIT FLANSCH M3x10mm (6ST)
Z568	FLACHKOPFSCHNEIDSCHRAUBE M3x12mm (10ST)
Z576	SENKKOPFSCHNEIDSCHRAUBE M3x8mm (10ST)
Z578	SENKKOPFSCHNEIDSCHRAUBE M3x12mm (10ST)
Z581	SENKKOPFSCHNEIDSCHRAUBE M3x18mm (10ST)
Z653	MUTTER M3 (6ST)
Z684	STOPPMUTTER MIT FLANSCH M4 (4ST)
Z700	MADENSCHRAUBE M3x3mm (6ST)
Z705	MADENSCHRAUBE M3x10mm (6ST)
Z901	INBUSSCHLUESSEL 1.5mm
Z904	INBUSSCHLUESSEL 2.0mm
Z950	KREUZSCHLUESSEL KLEIN
Z960	SPURSTANGENSCHLUESSEL 4mm/5.5mm

日本語 スペアパーツリスト

品番	品名
1146	ファイヤーボルト 15T モーター
4790	Xラジアルタイヤ 26mm (2pcs)
6122	ボディピン中 (6mm/10pcs)
6163	強力両面テープ 20x100mm (5pcs)
6274	ウレタンバンパー グレー RS4
6807	ショックシャフト 3x31mm (2pcs)
6816	シリコンOリング S10 (6pcs)
6819	シリコンOリング P-3 (レッド/5pcs)
6831	ショックスプリング 13x25x1.7mm 7巻 (ブラック/2pcs)
6928	ピニオンギア 28T (48P)
6987	スパーギア 87T (48P)
85000	サスペンションアームセット (フロント/リア)
85001	バルクヘッドセット
85002	ボディーマウントセット(フロント/リア)
85003	六角ハブセット (12mm/4pcs)
85009	バンパーセット(フロント/リア)
85010	バッテリーホルダーセット
85016	プーリーセット 15T (2pcs)
85021	サスシャフトセット
85022	ギヤデフケース (32T)
85087	メインシャーシ
85088	アッパーデッキ
85090	ショックタワー/ボディーポストセット
85092	フロントCハブ（4、6度)/ナックルセット
85095	リアハブセット （2、3度)
85097	センターポスト/サーボホーン/クランクセット
86001	アクスル5x32mm (2pcs)
86003	センターシャフト 4x61mm
86004	スパーギヤハブ
86009	フランジパイプ 3x6x5mm (4pcs)
86014	ベベルギヤセット 10T/13T
86015	ギヤデフシャフト
86016	ギヤデフ Oリングセット
86041	フロントベルトテンショナー
86190	サーボセーバーシャフト 4x31mm
86191	ボールスタッド 4.3x10mm (4-40/4pcs)
86193	ドライブシャフト6x40mm (2pcs)
86195	ボールスタッド 4.3x4mm (4-40/4pcs)
86196	ボールスタッド 4.7x6.5mm (2mmソケット/4pcs)
87006	ウレタンベルト S3M 507 UG
87007	ウレタンベルト S3M 174 UG
93312	ターンバックル 4-40x24mm (2pcs)
93317	ターンバックル 4-40x34mm (2pcs)
100670	メタルスパーギヤマウント(SPRINT 2)
101929	Plazma 7.2V 2000mAh バッテリー
101939	PLAZMA 1.5V アルカリ単三型 バッテリー (4pcs)
102786	HPI SF-10 サーボギヤセット
104105	HPI SF-10Wサーボ(ウォータープルーフ/4.5kg-cm6.0V)
104106	HPI SF-10Wサーボケースセット
105381	HPI TF-40 2.4GHz送信機 (2ch)
105383	HPI RF-40 受信機 (2.4GHz/3ch)
105385	HPI TF-40/RF-40 2.4GHz送受信機セット
105906	SC-15WP ウォータープルーフスピードコントローラー
106211	防水レシーバーボックス
106633	ショックキャップ 12xM13x0.8mm (オレンジ/2pcs)
106838	アームブレース (フロント/リア/オレンジ)
106839	モーターマウントセット (L/R/オレンジ)
A181	サーボセーバーパイプ
A182	サーボセーバーナット・スプリング
A183	パイロットシャフト 4x15mm
A185	STジョイント48mm
A471	ショックパーツセット
A540	ショックボディセット (45-56mm/2pcs)
B017	ボールベアリング 4x8x3mm (2pcs)
B021	ボールベアリング 5x10x4mm (2pcs)
B030	ボールベアリング 10x15x4mm (2pcs)
Z125	ボールキャップ 4.3x15.5mm (14pcs)
Z136	ボールスタッド 4.3x6.5mm (4-40/4pcs)
Z150	アンテナパイプセット
Z162	ヘビーウェイトグリス (ハード/ギヤデフ用)
Z241	Eリング E2.5 (20pcs)
Z242	Eリング E2 (20pcs)
Z243	Eリング E3 (10pcs)
Z244	Eリング E4 (10pcs)
Z262	ピン 1.5x8mm (5pcs)
Z264	ピン 2x10mm (10pcs)
Z515	バインドネジ M3x5mm (6pcs)
Z516	バインドネジ M3x10mm (6pcs)
Z517	バインドネジ M3x8mm (10pcs)
Z526	サラネジ M3x8mm (6pcs)
Z561	フランジタッピングネジ M3x10mm (6pcs)
Z568	T.Pバインドネジ M3x12mm (10pcs)
Z576	T.Pサラネジ M3x8mm (10pcs)
Z578	T.Pサラネジ M3x12mm (10pcs)
Z581	T.Pサラネジ M3x18mm (10pcs)
Z653	ナットM3 (6pcs)
Z684	フランジナイロンナットM4 (4pcs)
Z700	イモネジ M3x3mm (6pcs)
Z705	イモネジ M3x10mm (6pcs)
Z901	六角レンチ1.5mm
Z904	六角レンチ2.0mm
Z950	ミニクロスレンチ
Z960	ターンバックルレンチ 4mm/5.5mm

***1101** 11T (RED)*
***1102** 13T (BLACK)*
***1103** 15T (PURPLE)*
***1104** 17T (BLUE)*
***1105** 19T (GREEN)*

DRIFT MEISTER MOTOR
DRIFT MEISTER MOTOR
MOTEUR DRIFT MEISTER
ドリフトマイスター モーター

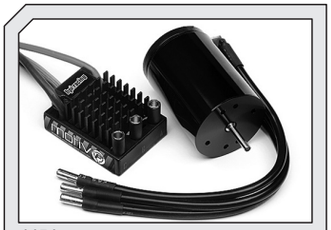

1151
FLUX BRUSHLESS SYSTEM
FLUX BRUSHLESS SYSTEM
SYSTEME FLUX SANS BALAIS
FLUX ブラシレスシステム

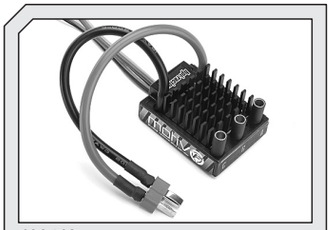

100416
FLUX MOTIV BRUSHLESS ESC
FLUX MOTIV BRUSHLESS ESC
CONTR. ELEC. VIT. FLUX MOTIV SANS BALAIS
FLUX MOTIV ブラシレススピードコントローラー

100419
FLUX WARP 5700kV BRUSHLESS MOTOR
FLUX WARP 5700kV BRUSHLESS MOTOR
MOTEUR SANS BALAIS FLUX WARP 5700kV
FLUX WARP 5700kV ブラシレスモーター

102490
HPI SF-32TT DIGITAL SERVO
(HIGHTORQUE/24kg-cm 6.0V)
HPI SF-32TT DIGITAL SERVO
(HIGHTORQUE/24kg-cm 6.0V)
SERVO NUM HPI SF-32TT
(FORT COUPLE/24kg-cm 6.0V)
HPI SF-32TT デジタルサーボ
(ハイトルク/24kg-cm 6.0V)

102777
HPI SF-50 SERVO
(METAL GEAR/12kg-cm6.0V)
HPI SF-50 SERVO
(METALLGETR,/12kg-cm6.0V)
SERVO HPI SF-50
(PIGNON METAL/12kg-cm6.0V)
HPI SF- 50サーボ
(メタルギヤ/12kg-cm6.0V)

105366
HPI SF-50WP SERVO
(WATERPROOF/12kg-cm6.0V)
HPI SF-50WP SERVO
(WASSERFEST/12kg-cm6.0V)
SERVO HPI SF-50WP
(ETANCHE/12kg-cm6.0V)
HPI SF- 50WP サーボ
(ウォータープルーフ/12kg-cm6.0V)

101974
HPI REACTOR 500 CHARGER (US 2 PIN)
HPI REACTOR 500 LADER (US 2 Pin)
CHARGEUR HPI REACTOR 500 (Prise US)
HPI REACTOR 500充電器 (US 2 PIN)

101932
PLAZMA 7.2V
3300mAh NI-MH BATTERY PACK
PLAZMA 7.2V
3300mAh AKKUPACK (STICKPACK)
PACK BATTERIE PLAZMA 7.2V 3300mAh
Plazma 7.2V 3300mAh バッテリー

101941
PLAZMA 7.4V 4000mAh 20C
LIPO BATTERY PACK
PLAZMA 7.4V 4000mAh 20C
LIPO AKKU PACK
PACK BATTERIES
LIPO PLAZMA 7.4V 4000mAh 20C
PLAZMA 7.4V 4000mAh 20C LIPOバッテリー

101942
PLAZMA 7.4V 5300mAh 30C
LIPO BATTERY PACK
PLAZMA 7.4V 5300mAh 30C
LIPO AKKU PACK
PACK BATTERIES
LIPO PLAZMA 7.4V 5300mAh 30C
PLAZMA 7.4V 5300mAh 20C LIPOバッテリー

101289
PLAZMA POUCH LIPO SAFE BAG
(18x22cm)
PLAZMA LIPO-SACK
SICHERHEITS-TASCHE
(18x22cm)
PLAZMA POUCH LIPO SAFE BAG
(18x22cm)
PLAZMA Lipo バッテリーセーフバッグ
(18x22cm)

101939 (US/EU)
AA ALKALINE BATTERIES
AA TROCKENBATTERIEN
PILES ALCALINES AA
アルカリ単三型電池

38762
LED LIGHT SET (WHITE/RED)
LED ライトセット(ホワイト/レッド)

30504
LED SUPER LIGHT SYSTEM
LED SUPER LICHT SYSTEM
SYSTEME SUPER LIGHT A DIODES LED
LED スーパーライトシステム

80588
ADJUSTABLE STABILITY CONTROL
SYSTEM/DRIFT ASSIST
EINSTELLBARE LENKHILFE/DRIFT
ASSISTENT
SYSTEME CONT.
DE STABILITE REGL./ASS. AU DERAPAGE
ドリフトアシストシステム D-BOX

73106
FRONT SHOCK TOWER
(WOVEN GRAPHITE)
DAEMPFERBRUECKE VORNE
(KOHLEFASER)
PLATINE DE SUSPENSION AV.
(GRAPHITE TISSE)
グラファイトフロントショックタワー

73107
REAR SHOCK TOWER
(WOVEN GRAPHITE)
DAEMPFERBRUECKE HINTEN
(KOHLEFASER)
PLATINE DE SUSPENSION AR.
(GRAPHITE TISSE)
グラファイトリアショックタワー

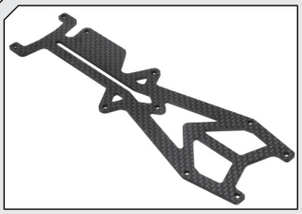

73108
WOVEN GRAPHITE UPPER DECK 2.0mm
(FOR SADDLE PACK)
KOHLEFASER OBERDECK SPRINT2 2.0mm
(SADDLE PACK)
PLATINE SUP. GR. TISSE 2.0mm
(P. BAT. A SANGLER)
グラファイトアッパーデッキ

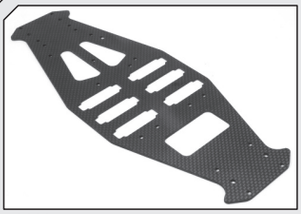

73829
MAIN CHASSIS 2.5mm
(WOVEN GRAPHITE)
CHASSIS 2.5mm(KOHLEFASER)
CHASSIS PRINCIPAL 2.5mm
(GRAPHITE TISSE)
メインシャーシ 2.5mm (グラファイト)

48 PITCH

6915 *15T* ***6922*** *22T* ***6929*** *29T*
6916 *16T* ***6923*** *23T* ***6930*** *30T*
6917 *17T* ***6924*** *24T* ***6931*** *31T*
6918 *18T* ***6925*** *25T* ***6932*** *32T*
6919 *19T* ***6926*** *26T* ***6933*** *33T*
6920 *20T* ***6927*** *27T* ***6934*** *34T*
6921 *21T* ***6928*** *28T* ***6935*** *35T*

PINION GEAR
RITZEL
PIGNON
ピニオンギア

48 PITCH

6975 *75T* ***6987*** *87T*
6978 *78T* ***6990*** *90T*
6981 *81T* ***6993*** *93T*
6984 *84T* ***6996*** *96T*

SPUR GEAR
HAUPTZAHNRAD
COURONNE
スパーギヤ

64 PITCH

76526 *26T* ***76532*** *32T* ***76537*** *37T*
76527 *27T* ***76533*** *33T* ***76538*** *38T*
76529 *29T* ***76534*** *34T* ***76539*** *39T*
76530 *30T* ***76535*** *35T* ***76540*** *40T*
76531 *31T* ***76536*** *36T* ***76541*** *41T*

ALUMINUM RACING PINION GEA
ALUMINIUM RACING RITZEL
PIGNON COURSE ALUMINIUM
レーシングピニオンギヤ

64 PITCH

76595 *95T* ***76598*** *98T*
76596 *96T* ***76599*** *99T*
76597 *97T* ***76600*** *100T*

SPUR GEAR
HAUPTZAHNRAD
COURONNE
スパーギヤ

85063
PULLEY 32T (BALL DIFF)
DIFF-ZAHNRAD 32Z (KUGELDIFF)
POULIE 32 DTS (DIFF A BILLES)
32Tプーリー（ボールデフ）

86040
Ball Differential Set 32t
Kugeldifferential 32t
Differentiel a billes 32 dts
ボールデフセット

85064
PULLEY 32T (FRONT ONE-WAY)
FREILAUF ZAHNRAD 32Z
POULIE 32 DENTS (ROUE LIBRE AVT)
32Tプーリー（フロントワンウェイ）

86042
Front One-way Differential 32t
Freilauf Vorne 32z
Roue libre avant 32t
フロントワンウェイ

87048
BALL DIFF MAINTENANCE SET
KUGELDIFF WARTUNGSSATZ
SET MAINTENANCE DIFF A BILLES
ボールデフメンテナンスセット

86198
UNIVERSAL DOGBONE 6x70mm (1 PAIR)
KARDANS 6x70mm (1PAAR)
CARDAN UNIVERSEL 6x70 (1 PAIRE)
ユニバーサルシャフト 6x70mm（1ペア）

86116
CUP JOINT (FRONT ONE-WAY)
FREILAUF DIFFMITNEHMER
NOIX DE CARDAN (ROUE LIBRE AVT)
カップジョイント

86113
DIFF HUBS (BALL DIFF)
DIFFMITNEHMER (KUGELDIFF)
MOYEU (DIFF A BILLES)
デフハブセット

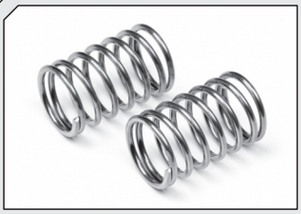

***6555** Orange*
***6556** Yellow*
***6557** Red*
***6558** Green*
***6559** Blue*

TITANIUM DRIFT SPRING
DRIFT DAEMPFERFEDER
RESSORT TITANE DRIFT
チタンドリフトスプリング

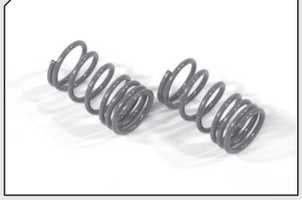

***6824** COPPER* ***6836** BLACK*
***6825** SILVER* ***6837** GREEN*
***6833** WHITE* ***6838** BLUE*
***6834** YELLOW* ***6839** PURPLE*
***6835** RED*

SHOCK SPRINGS
FEDERN
RESSORT
ツーリングカーショックスプリング

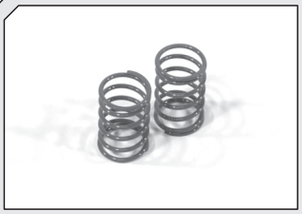

***6841** ORANGE* ***6847** BLUE*
***6843** YELLOW* ***6849** PINK*
***6844** RED* ***6851** NAVY*
***6846** GREEN*

PRO LINEAR SPRING
PRO LINEAR FEDERN
RESSORT LINEAIRE PRO
プロショックスプリング

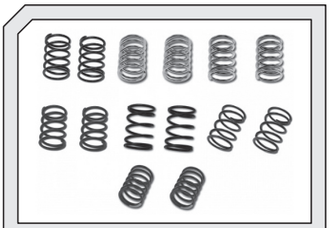

75175
PRO 4 SPRING SET (ID14mmxL25mm)
PRO 4 FEDERN SET (ID 14mmx25mm)
JEU RESSORTS PRO 4
(D Int.14mmxL25mmS)
プロ4 スプリングセット(ID14xL25mm)

72170
THREADED ALUMINUM SHOCK SET (45-56MM)
ALUMINIUM GEWINDEDAEMPFER (45-56MM)
AMMORTISSEUR ALUMINIUM FILETE (45-56MM)
レーシングショックセット

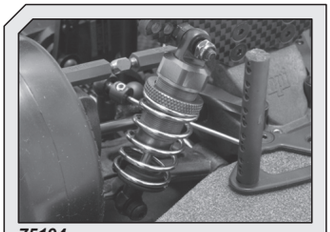

75194
COMPETITION ALUMINUM THREADED SHOCK SET (46-56)
ALU WETTBEWERBS GEWINDE DAEMPFER SET (46-56)
JEU AMORTIS.COMPETITION ALU. FILETES (46-56mm)
コンペティションアルミスレデッドショック (46-56)

6818
10mm PISTONS PTFE SET
10mm PTFE-KOLBENPLATTEN
PISTON PTFE 10mm
ピストン10

***86951** 10wt* ***86956** 35wt*
***86952** 15wt* ***86957** 40wt*
***86953** 20wt* ***86958** 45wt*
***86954** 25wt* ***86959** 50wt*
***86955** 30wt*

PRO SILICONE SHOCK OIL (60cc)
SILIKON-DAEMPFER-OEL (60ccm)
HUILE AMORTISSEURS PRO (60ml)
PRO シリコンショックオイル (60cc)

72422
ALUMINUM SPRING PERCH (PURPLE)
ALUMINIUM FEDERTELLER (LILA)
COUPELLE D'AMORTISSEUR ALUMINIUM
アルミスプリングエンド

72063
CONE WASHER 3.0mm/4-40 FLATHEAD (PURPLE)
SENKKOPFUNTERLAGSCHEIBEN 3.0mm/4-40 LILA
CONE RONDELLE 3.0mm/4-40 TETE FRAISEE (VIOLET)
コーンワッシャー3.0mm/4-40

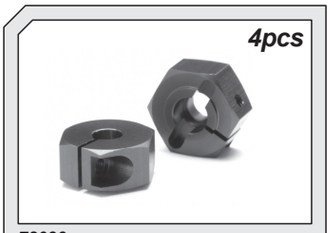

72036
ALUMINUM HEX HUB CLAMP TYPE (6mm)
ALU FELGENMITNEHMER ZUM KLEMMEN AUF DIE ACHSE
BRIDE HEXAGONE ALUMINIUM (6mm)
アルミ6角ハブクランプタイプ/4ヶ入

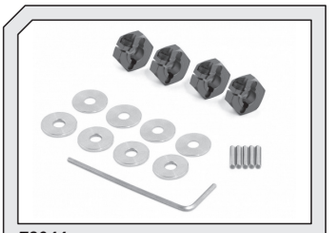

72044
THIN ALUMINUM HEX HUB (CLAMP TYPE/PURPLE)
DUENNE RADMITNEHMER ALUMINIUM (LILA)
MOYEU HEXAGONAL MINCE ALU. (TYPE PINCE)
アルミ6角ハブクランプタイプ

100670
ALLOY SPUR GEAR MOUNT
ALU HAUPTZAHNRAD-HALTER
SUPPORT DE COURONNE ALLIAGE
メタルスパーギヤマウント

B006
HPI MOTOR BEARING 1/8x3/8 in.
HPI MOTOR LAGER 1/8x3/8 in.
ROULEMENT MOTEUR HPI 1/8x3/8e de pouce
HPIモーターベアリング 1/8x3/8 in.

Z168
HEAVY DUTY GREASE (10g)
EXTRA ZAEHES FETT (10g)
GRAISSE TOUT-TERRAIN (10g)
ヘビーデューティーグリス (10g)

Z186
PRO THREAD LOCK (RED/3cc)
PRO SCHRAUBENSICHERUNG (ROT/3cc)
FREIN A FILET PRO (ROUGE/3ml)
ネジロック剤(レッド/3cc)

***3280** CHROME 3mm OFFSET*
***3281** CHROME 6mm OFFSET*
***3282** CHROME 9mm OFFSET*
***3283** WHITE 3mm OFFSET*
***3284** WHITE 6mm OFFSET*
***3285** WHITE 9mm OFFSET*
***3286** BLACK 3mm OFFSET*
***3287** BLACK 6mm OFFSET*
***3288** BLACK 9mm OFFSET*
***3297** GOLD 3mm OFFSET*
***3298** GOLD 6mm OFFSET*
***3299** GOLD 9mm OFFSET*

WORK XSA 02C WHEEL 26mm
WORK XSA 02C FELGE 26mm
JANTE WORX XSA 02C 26mm
WORK XSA 02C ホイール 26mm

***3300** CHROME 3mm OFFSET*
***3301** CHROME 6mm OFFSET*
***3302** CHROME 9mm OFFSET*
***3303** WHITE 3mm OFFSET*
***3304** WHITE 6mm OFFSET*
***3305** WHITE 9mm OFFSET*
***3306** BLACK 3mm OFFSET*
***3307** BLACK 6mm OFFSET*
***3308** BLACK 9mm OFFSET*

WORK EMOTION XC8 WHEEL 26mm
WORK EMOTION XC8 FELGE 26mm
JANTE WORX EMOTION XC8 26mm
WORK EMOTION XC8 ホイール 26mm

***3574** CHROME 0mm OFFSET*
***3316** CHROME 3mm OFFSET*
***3317** CHROME 6mm OFFSET*
***3318** CHROME 9mm OFFSET*
***3319** GOLD 3mm OFFSET*
***3320** GOLD 6mm OFFSET*
***3321** GOLD 9mm OFFSET*
***3322** BLACK 3mm OFFSET*
***3323** BLACK 6mm OFFSET*
***3324** BLACK 9mm OFFSET*

RAYS GRAM LIGHTS 57S-PRO WHEEL
RAYS GRAM LIGHTS 57S-PRO FELGEN
RAYS GRAM LIGHTS 57S-PRO CHROME
RAYS GRAM LIGHTS 57S-PRO ホイール26mm

***3710** WHITE 1mm OFFSET*
***3711** BLACK 1mm OFFSET*
***3712** CROME 1mm OFFSET*
***3713** GRAY 1mm OFFSET*
***3715** WHITE 3mm OFFSET*
***3716** BLACK 3mm OFFSET*
***3717** CROME 3mm OFFSET*
***3718** GRAY 3mm OFFSET*

MESH WHEEL 26mm
RACE-DESIGN FELGEN 26mm
JANTE ETOILE 26mm
メッシュホイール26mm

***3835** WHITE 0mm OFFSET*
***3836** BLACK 0mm OFFSET*
***3837** CHROME 0mm OFFSET*
***3838** BRONZE 0mm OFFSET*
***3840** WHITE 3mm OFFSET*
***3841** BLACK 3mm OFFSET*
***3842** CHROME 3mm OFFSET*
***3843** BRONZE 3mm OFFSET*
***3845** WHITE 6mm OFFSET*
***3846** BLACK 6mm OFFSET*
***3847** CHROME 6mm OFFSET*
***3848** BRONZE 6mm OFFSET*

TE37 WHEEL 26mm
TE37 FELGE 26mm
JANTE TE37 26mm
TE37 ホイール 26mm

***3741** BLACK 1mm OFFSET*
***3743** CROME 1mm OFFSET*

STOCK CAR WHEEL 26mm
STOCK CAR FELGEN 26mm
JANTE STOCK CAR 26mm
ストックカーホイール26mm

***3770** WHITE 0mm OFFSET*
***3771** BLACK 0mm OFFSET*
***3772** CHROME 0mm OFFSET*

10 SPOKE MOTOR SPORT WHEEL 26mm
10-SPEICHEN MOTORSPORTFELGEN 26mm
JANTE 10 ETOILE MOTEUR SPORT 26mm
10スポークホイール 26mm

***3795** WHITE 0mm OFFSET*
***3796** BLACK 0mm OFFSET*
***3797** CHROME 0mm OFFSET*
***3798** GOLD 0mm OFFSET*
***3799** CHARCOAL 0mm OFFSET*

SPLIT 6 WHEEL 26mm
6-SPEICHEN SPLIT FELGE 26mm
JANTE 6 BRANCHES 26 mm
スプリット6ホイール 26mm

***3801** BLACK 3mm OFFSET*
***3802** CHROME 3mm OFFSET*

12 SPOKE CORSA WHEEL CHROME 26mm
12-Speichen CORSA Felge 26mm
JANTE CORSA 12 BRANCHES CHROMEE 26mm
12スポークホイール 26mm

***3591** CROME 3mm OFFSET*
***3592** CROME 6mm OFFSET*
***3593** CROME 9mm OFFSET*

WORK MEISTER S1 WHEEL 26mm
WORK MEISTERS S1 FELGE 26mm
JANTE WORK MEISTER S1 26mm
WORK MEISTER S1 ホイール 26mm

***3695** WHITE 1mm OFFSET*
***3696** BLACK 1mm OFFSET*
***3697** CROME 1mm OFFSET*
***3698** GRAY 1mm OFFSET*

SUPER STAR WHEELS 26mm
SUPER STAR FELGEN 26mm
JANTE ETOILE 26mm
スーパースターホイールナロー

***3750** WHITE 0mm OFFSET*
***3751** BLACK 0mm OFFSET*

AERO-DISH WHEEL 24mm
DISH FELGEN 24mm
JANTE JANTE AERO 24mm
エアロディッシュホイール 24mm

***33471** SILVER 6mm OFFSET*
GT WHEEL
GT FELGE
JANTE GT
GT ホイール

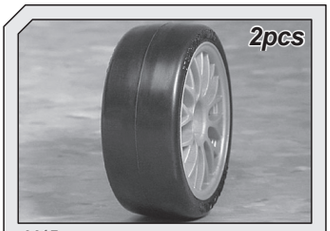

4415
PRO BELTED SLICK TIRE 26mm
PRO SLICK REIFEN 26mm (BELTED)
PNEU SLICK TOILE PRO 26mm
プロベルテッドスリックタイヤ26mm

4435
RACING SLICK BELTED TIRE 26mm
RACING SLICK REIFEN 26mm
PNEU SLICK TOILE COURSE 26mm
レーシングスリックベルテッドタイヤ26mm

4470
RALLY TIRE 26mm M COMPOUND
RALLY REIFEN 26mm (M MISCHUNG)
PNEU RALLYE 26mm GOMME M
ラリータイヤ M コンパウンド 26mm

4490

X-PATTERN RADIAL TIRE 26mm
PRO COMPOUND
X-PATTERN RADIAL REIFEN 26mm
(PRO MISCHUNG)
PNEU RADIAL SCULPTURES EN X
26mm GOMME PRO
プロXラジアルタイヤ 26mm

4495

X-PATTERN RADIAL BELTED TIRE
26mm PRO COMP
X-PATTERN RADIAL REIFEN 26mm
(PRO MISCH/BELTED)
PNEU RADIAL TOILE SCULP. EN X
26mm GOMME PRO
プロベルテッドXラジアルタイヤ 26mm

4514

SUPER RADIAL TIRE
PRO COMPOUND 26mm
SUPER RADIAL REIFEN 26mm
(PRO MISCHUNG)
PNEU SUPER RADIAL 26mm
GOMME PRO
プロラジアルタイヤ 26mm

4520
***4521** PRO COMPOUND*

LOW PROFILE SUPER RADIAL TIRE 26mm
LOWPROFILE SUPER RADIAL REIFEN 26mm
PNEU SUPER RADIAL TAILLE BASSE 26mm
スーパーラジアルタイヤローブロナロー 26mm

4540
***4541** PRO COMPOUND*

V-GROOVE SUPER RADIAL TIRE 26mm
V-GROOVE SUPER RADIAL REIFEN 26mm
PNEU SUPER RADIAL SCULPTURE EN V 26mm
スーパーセミラジアルナロー 26mm

4405
T-GRIP TIRE 26mm
T-GRIP REIFEN 26mm
PNEU T-GRIP 26mm
T-GRIP タイヤ 26mm

4754
RACING SLICK BELTED TIRE 24mm (35R)
RACING SLICK REIFEN 24mm (35R/BELTED)
PNEU SLICK TOILE COURSE 24mm (35R)
24mm ベルテッドタイヤ 35R

***4763** 33R*
***4767** CARPET*

ADVAN A038 BELTED TIRE 24mm
ADVAN A038 REIFEN 24mm (BELTED)
PNEU TOILE ADVAN A038 24mm
ADVAN A038 ベルテッドタイヤ 24mm

5130

SUPER RADIAL TIRES (STANDARD WIDTH)
SUPER PROFIL REIFEN 26mm
PNEU SUPER RADIAL 26mm
スーパーラジアルタイヤ 26mm

***4629** YELLOW/SOFT*
***4630** RED/MEDIUM SOFT*
***4631** GREEN/MEDIUM*
***4632** BLUE/MEDIUM FIRM*
***4635** ORANGE*

PRO MOLDED INNER FOAM 24mm
FORMEINLAGE 24mm
MOUSSE MOULE 24mm
プロ モールドインナー 24mm

***4676** MEDIUM*
***4677** LOW BOUNCE*

INNER FOAM 26mm
REIFENEINLAGE 26mm
MOUSSE MOYEN 26mm
インナースポンジ26mm

4702
MOUNTED X-PATTERN TIRE D COMPOUND SPLIT 6 CHROME
X-PATTERN REIFEN D MISCHUNG AUF 6-SPEICHEN FELGEN
JANTE D. 6 CHROME PNEU GOMME D SCULP. EN X MONTE
接着済Xラジアルタイヤ Dコンパウンド(SPLIT6)

4721 CHROME
4722 BLACK CHROME
4723 GOLD
4724 MATT CHROME
MOUNTED SUPER LOW TREAD TIRE
SUPER LOW TREAD REIFEN (MONTIERT)
PNEU MONTE AVEC SCULPTURES TRES PEU PROFONDES
接着済スーパーロートレッドタイヤ

4733 0mm OFFSET
4734 3mm OFFSET
4735 6mm OFFSET
MOUNTED X-PATTERN TIRE D COMPOUND ON TE37
X-PATTERN REIFEN (D TYP) TE37
PNEU SC.EN X GOMME D SUR TE37
接着済Xラジアルタイヤ Dコンパウンド(TE37)

4738
MOUNTED T-GRIP TIRE 26mm RAYS 57S-PRO WHEEL CHROME
T-GRIP REIFEN AUF RAYS 57S-PRO FELGEN (26mm/CHROM)
PNEU MONTE T-GRIP 26mm SUR J. CHROMEE RAYS 57S-PRO
接着済 T-GRIP 26mm タイヤ
RAYS 57S-PRO ホイール クローム

3805 WHITE 0mm OFFSET
3806 BLACK 0mm OFFSET
3807 CHROME 0mm OFFSET
3808 MATT CHROME 0mm OFFSET
3809 GUNMETAL 0mm OFFSET
VINTAGE 8 SPOKE WHEEL 26mm
VINTAGE 8-SPEICHEN FELGE 26mm
JANTE 8 BR. COLLECTION 26mm
ビンテージ8スポークホイール 26mm

2pcs

3810 WHITE 6mm OFFSET
3811 BLACK 6mm OFFSET
3812 CHROME 6mm OFFSET
3813 MATT CHROME 6mm OFFSET
3814 GUNMETAL 6mm OFFSET
VINTAGE 8 SPOKE WHEEL 31mm
VINTAGE 8-SPEICHEN FELGE 31mm
JANTE 8 BR. COLLECTION 31mm
ビンテージ8スポークホイール 31mm

3815 MATT CHROME 0mm OFFSET
3816 BLACK 0mm OFFSET
3817 SHINY CHROME 0mm OFFSET
3820 MATT CHROME 6mm OFFSET
3814 GUNMETAL 6mm OFFSET 31mm
VINTAGE 5 SPOKE WHEEL 26mm
VINTAGE 5-SPEICHEN FELGE 26mm
JANTE 5 BR. COLLECTION 26mm
ビンテージ5スポークホイール 26mm

33472 CROME 0mm OFFSET
33473 CROME 6mm OFFSET
VINTAGE Wheel CC Type 26mm
VINTAGE FELGE CC 26mm
JANTE VINTAGE type CC 26mm
ビンテージホイール CC Type 26mm

33474 CROME 0mm OFFSET
33475 CROME 6mm OFFSET
VINTAGE Wheel DTP Type 26mm
VINTAGE FELGE DTP 26mm
JANTE VINTAGE type DTP 26mm
ビンテージホイール DTP Type 26mm

4793 26mm
4797 31mm
VINTAGE RACING TIRE 26mm D COMPOUND
PNEU COURSE COLLECTION 26mm GOMME D
VINTAGE RACING REIFEN 26mm (D MISCHUNG)
ビンテージタイヤ 26mm Dコンパウンド

2pcs

102993 26mm
102994 31mm
VINTAGE PERFORMANCE TIRE D COMPOUND
VINTAGE PERFORMANCE REIFEN D MISCHUNG
PNEU PERFORMANCE COLLECTION GOMME D
ビンテージパフォーマンスタイヤ Dコンパウンド

4791 26mm
4792 31mm
VINTAGE SLICK RACING TIRE D COMPOUND
VINTAGE SLICK RACING REIFEN D-MISCHUNG
PNEU COURSE SLICK COLLECTION GOMME D
ビンテージスリックタイヤ Dコンパウンド

4794 26mm
4798 31mm
VINTAGE DRIFT TIRE 26mm TYPE B
INTAGE DRIFT REIFEN 26mm TYP B
PNEU DRIFT COLLECTION 26mm TYPE B
ビンテージDRIFTタイヤ 26mm

4704
MOUNTED SUPER DRIFT TIRE (A Type) ON TE 37 WHEEL CHROME
DRIFT REIFEN RADIAL (Typ A) AUF TE 37 FELGE (Chrom)
PNEU SUPER DRIFT MONTE (Type A) S/ JANTE CHR. TE 37 STAGE-D
組立済スーパードリフトタイヤ26mm
(A-Typeラジアル/TE 37CH)

4739
T-DRIFT TIRE 26mm RAYS 57S-PRO WHEEL CHROME
T-DRIFT REIFEN RAYS 57S-PRO FELGEN (26mm/chrom)
PNEU T-DRIFT 26mm SUR J. CHROMEE RAYS 57S-PRO
T-DRIFT 26mm
タイヤRAYS 57S-PRO ホイールクローム

2pcs

4402
SUPER DRIFT TIRE 26mm RADIAL (TYPE A)
SUPER DRIFT REIFEN 26mm RADIAL (TYP A)
PNEU SUPER DRIFT RADIAL 26mm (TYPE A)
スーパードリフトタイヤ 26mm ラジアル
(タイプA)

4421
ADVAN NEOVA AD07 T-DRIFT TIRE 26mm
ADVAN NEOVA AD07 T-DRIFT REIFEN 26mm
PNEU T-DRIFT ADVAN NEOVA AD07 26mm
T-DRIFT ラジアルタイヤ 26mm
ヨコハマ ADVAN Neova AD07

4422
PROXES R1R T-DRIFT TIRE 26mm
PROXES R1R T-DRIFT REIFEN 26mm
PNEU T-DRIFT PROXES R1R 26mm
T-DRIFT ラジアルタイヤ 26mm
トーヨータイヤ PROXES R1R

4423
POTENZA RE-01R T-DRIFT TIRE 26mm
POTENZA RE-01R T-DRIFT REIFEN 26mm
PNEU T-DRIFT POTENZA RE-01R 26mm
T-DRIFT ラジアルタイヤ 26mm
ブリヂストン POTENZA RE-01R

4424
DIREZZA SPORT Z1 T-DRIFT TIRE 26mm
DIREZZA SPORT Z1 T-DRIFT 26mm
PNEU T-DRIFT DIREZZA SPORT Z1 26mm
T-DRIFT ラジアルタイヤ 26mm
ダンロップ DIREZZA SPORT Z1

4425
FALKEN AZENIS RT615 T-DRIFT TIRE 26mm
FALKEN AZENIS RT615 T-DRIFT REIFEN 26mm
PNEU T-DRIFT FALKEN AZENIS RT615 26mm
T-DRIFT ラジアルタイヤ 26mm
ファルケン AZENIS RT615

3340 LP29
3341 LP32
3342 LP35

WHEEL RAYS VOLKRACING RE30 CHROME
FELGE RAYS VOLKRACING RE30 CHROM
JANTE RAYS VOLKRACING RE30 CHROME
ホイール RAYS VOLKRACING RE30 クローム

3343 LP29
3344 LP32
3345 LP35

WHEEL WORK LS406 CHROME
FELGE WORK LS406 CHROM
JANTE WORK LS406 CHROME
ホイール WORK LS406 クローム

33459 LP29
33460 LP32
33461 LP35

LM-R WHEEL CHROME
FELGE LM-R CHROM
JANTE LM-R CHROME
LM-R ホイール クローム

33462 LP29
33463 LP32
33464 LP35

WHEEL ATG RS8 CHROME
FELGE ATG RS8 CHROMJANTE ATG RS8 CHROME
ホイール ATG RS8 クローム

33465 LP29
33466 LP32
33467 LP35

WHEEL YOKOHAMA AVS MODEL T6 CHROME
FELGE YOKOHAMA AVS T6 CHROM
JANTE YOKOHAMA AVS MODELE T6 CHROME
ホイール ヨコハマ AVS MODEL T6 クローム

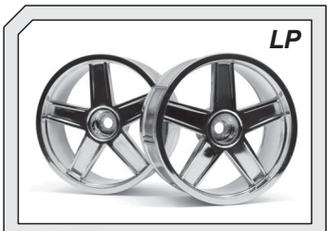

33476 LP29
33477 LP32
33478 LP35

WHEEL MF TYPE CHROME
FELGE MF CHROM
JANTE TYPE MF CHROME
ホイールMFタイプ クローム

33468 LP29
33469 LP32
33470 LP35

T-DRIFT TIRE BRIDGESTONE POTENZA RE-11
T-DRIFT REIFEN BRIDGESTONE POTENZA RE-11
PNEU T-DRIFT BRIDGESTONE POTENZA RE-11
T-Drift タイヤ ブリジストン POTENZA RE-1

4427 LP29
4428 LP32
4429 LP35

T-DRIFT TIRE YOKOHAMA ADVAN NEOVA AD07
T-DRIFT REIFEN YOKOHAMA ADVAN NEOVA AD07
PNEU T-DRIFT YOKOHAMA ADVAN NEOVA AD07
T-Drift タイヤ ヨコハマ ADVAN Neova AD07

4430 LP29
4431 LP32
4432 LP35

6502
BODY MOUNT PAD
WEICHE KAROSSERIEUNTERLAGSCHEIBEN
SILENBLOC SUPPORT CARROSSERIE
ボディースポンジパット

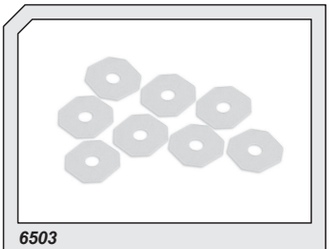

6503
BODY WASHERS CLEAR
KAROSSERIEUNTERLAGEN
RONDELLE CARROSSERIE
ボディーアクリルパット

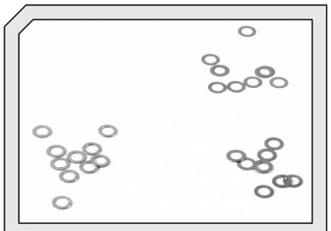

72111
SHIM SET 3x5mm (M3x5x0.1-0.2-0.3mm)
BEILAGSCHEIBENSET 3x5mm (0.1-0.2-0.3mm)
JEU DE CALES 3x5mm (M3x5x0.1-0.2-0.3mm)
シムセット 3x5mm (M3x5x0.1-0.2-0.3mm)

Z046
TITANIUM MOTOR SCREW M3x6mm (PURPLE)
TITAN MOTORSCHRAUBEN M3x6mm (LILA)
VIS MOTEUR TITANE M3x6mm (VIOLET)
チタンモータースクリュー
M3x6mm (パープル)

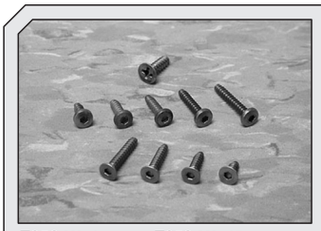

Z056 *M3x8mm*
Z057 *M3x10mm*
Z058 *M3x12mm*
Z059 *M3x15mm*
Z060 *M3x18mm*

TITANIUM TP. BINDER HEAD SCREW
TITAN-FLACHKOPFSCHNEIDSCHRAUBE
VIS AUTOTARAUDEUSE TETE RONDE TITANE
チタンTP. バインドネジ

Z066 *M3x8mm*
Z069 *M3x15mm*
Z070 *M3x18mm*

TITANIUM TP. FLAT HEAD SCREW
TITAN-SENKKOPFSCHNEIDSCHRAUBE
VIS AUTOTARAUDEUSE TETE PLATE TITANE
チタンTP. サラネジ

Z076 *M3x8mm*
Z078 *M3x12mm*
Z079 *M3x15mm*

ALUMINUM TP. FLAT HEAD SCREW
TITAN-FLACHKOPFSCHNEIDSCHRAUBE
VIS AUTOTARAUDEUSE TETE RONDE TITANE
チタンTP. バインドネジ

Z679
WHEEL NUT M4 (PURPLE)
RADMUTTER M4 LILA
ECROU M4 PNEU (VIOLET)
カラーホイールナット パープル

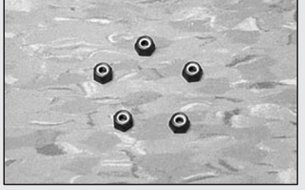

Z675
ALUMINUM THIN LOCK NUT M3 (PURPLE)
ALUMINIUM STOPPMUTTER M3 OHNE FLANSCH (LILA)
ECROU M3 (ETROIT) EN ALU (VIOLET)
アルミロックナットM3薄型 (パープル)

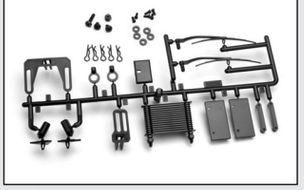

30094
BODY TUNER KIT TYPE B
KAROSSERIE TUNING KIT (TYP B/ 1/10)
KIT CARROSSERIE TYPE B
ボディチューナーキット タイプB

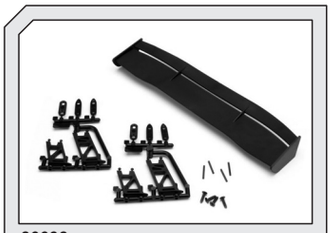

30093
GT WING SET (TYPE E / 10th SCALE / BLACK)
GT SPOILER SET (TYP E/ 1/10 /SCHWARZ)
JEU AILERON GT (TYPE E / ECHELLE 1/10E / NOIR)
GT ウイングセット
(Eタイプ / 1/10スケール / ブラック)

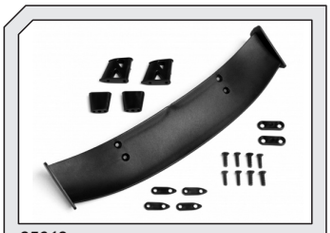

85612
GT WING SET (TYPE C / 10TH SCALE / BLACK)
GT SPOILER SET (TYP C/ 1/10 /SCHWARZ)
JEU AILERON GT (TYPE C / ECHELLE 1/10e / NOIR)
GTウィングセット
(Cタイプ/ 1/10スケール/ブラック)

85197
MOLDED WING SET (TYPE A & B / 10TH SCALE / BLACK)
SPOILER SET (TYP A & B/ 1/10 /SCHWARZ)
JEU AILERON MOULE (TYPES A & B / ECH. 1/10e / NOIR
GTウィングセット
(2タイプ 1/10スケール ブラック)

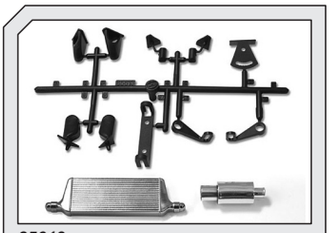

85613
BODY TUNER KIT TYPE A
KAROSSERIE TUNING KIT (TYP A/ 1/10)
KIT CARROSSERIE TYPE A
ボディチューナーキット タイプA

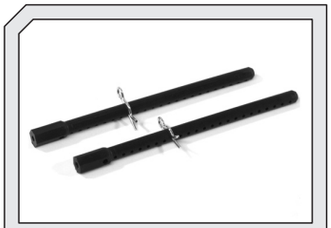

6507
BODY POST SET (4-40/3mm)
KAROSSERIEHALTER 4-40 / 3mm
SET SUPPORT CARROSSERIE (4-40/3mm)
ボディーフィットマウント（3mm/4-40in.用）

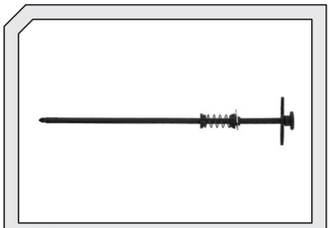

9048
QUICK TIRE HOLDER (BLACK)
REIFENHALTER (SCHWARZ)
ECROU DE ROUE RAPIDE (NOIR)
HPI ワンタッチタイヤホルダー（ブラック）

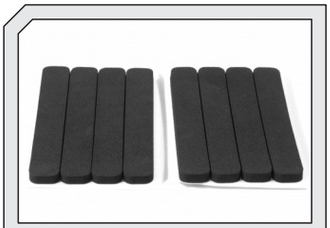

6273
FOAM SPACER FOR FOAM BUMPER
DISTANZSTUECKE FUER SCHAUMSTOFFRAMMER
RONDELLE ENTRETOISE PARE-CHOCS MOUSSE
スポンジスペーサーテープ

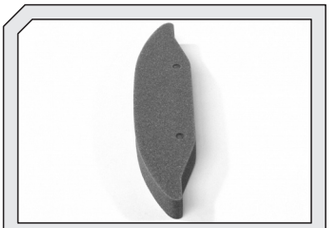

6275
PRECUT FOAM BUMPER BLUE (RS4)
ANGEPASSTER RAMMER BLAU RS4
PARE-CHOCS MOUSSE BLEU (RS4)
ウレタンバンパー ブルー RS4

Notes ***Notes***
Notizen メモ

Notes ***Notes***
Notizen メモ

Serial Number
Seriennummer
Numéro de série
シリアルナンバー

www.hpiracing.com
HPI Racing USA
70 Icon Street
Foothill Ranch, CA 92610 USA
(949) 753-1099
(888) 349-4474 Customer Service

www.hpi-europe.com
HPI Europe
19 William Nadin Way,
Swadlincote, Derbyshire,
DE11 0BB, UK
+44 1283 229400

www.hpiracing.co.jp
HPI Japan
755-1 Aritama Kita-machi,
Higashi-ku, Hamamatsu-shi,
Shizuoka 431-3121 JAPAN
053-432-6161

www.hpiracing.net.cn
HPI China
311# Xiangshi Road,
Keihan Industrial Park Phase II Standards Plant 6th,
Kunshan, JiangSu, China 215312
(+86) 512-50320780